Elektrowerkzeuge Kress®

1500 KS

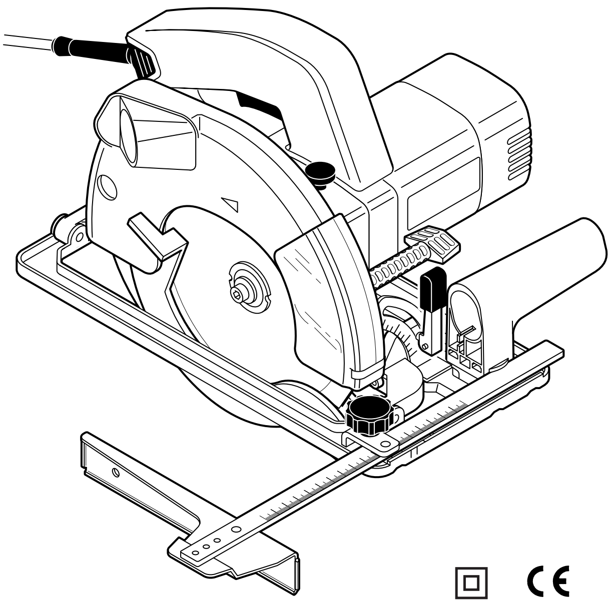

Bedienungsanleitung	D	4
Operating Instructions	GB	8
Mode d’emploi	F	12
Gebruiksaanwijzing	NL	17
Manuale di servizio	I	21
Instrucciones de servicio	E	26
Bruksanvisning	S	30
Betjeningsvejledning	DK	34
Bruksanvisning	N	38
Käyttöohje	FIN	42
Οδηγίες χρήσης	GR	46

31150/0201 HD

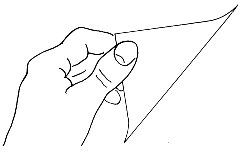

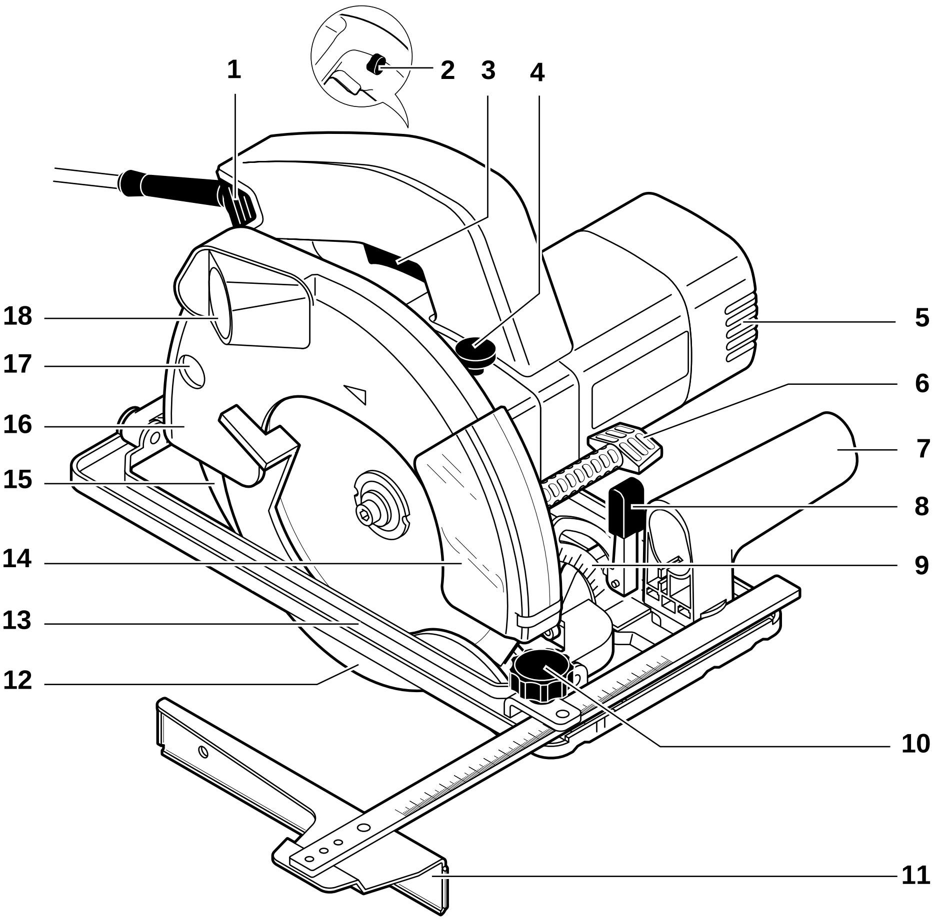
1
2
3
4
5
6
7
8
9
10
11
12
13
14
15
16
17
18

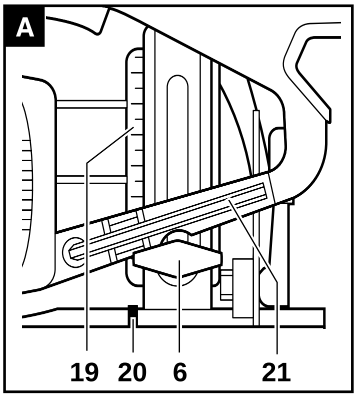
A
19
20
6
21

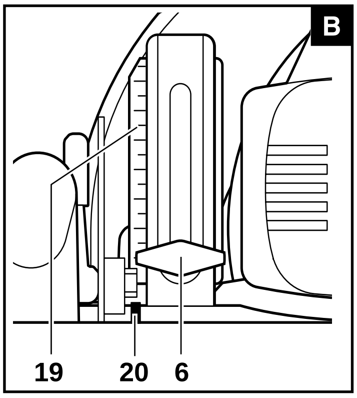
B
19
20
6

1500 KS.book Seite 4 Montag, 15. April 2002 11:11 11

Verwendung

Die Handkreissäge ist universell einsetzbar zum Sägen von weichen und harten Hölzern, Spanplatten, Kunststoffen, resopalbeschichteten Werkstoffen.

1 Sicherheitshinweise und Unfallschutz

Bevor Sie die Maschine in Betrieb nehmen, lesen Sie die Bedienungsanleitung vollständig durch, befolgen Sie die Sicherheitshinweise in dieser Anleitung sowie die Allgemeinen Sicherheitshinweise für Elektrowerkzeuge im beigelegten Heft.

- Wird das Netzkabel während der Arbeit beschädigt, sofort Netzstecker ziehen.
- Niemals mit beschädigtem Netzkabel arbeiten.
- Aus Sicherheitsgründen nur mit montiertem Zusatzgriff **7** arbeiten.
- Gerät nicht am Kabel tragen.
- Steckdosen im Außenbereich müssen über Fehlerstromschutzschalter (FI-) abgesichert sein.
- Um die Maschine zu kennzeichnen, darf das Gehäuse nicht angebohrt werden. Die Schutzisolation wird überbrückt. Verwenden Sie Klebeschilder.
- Schutzbrille, Gehörschutz und Staubschutzmaske tragen.
- Schutzhandschuhe und festes Schuhwerk tragen.
- Bei langen Haaren Haarschutz tragen. Nur mit enganliegender Kleidung arbeiten.
- Das Gerät darf nur mit den zugehörigen Schutzvorrichtungen betrieben werden.
- Spaltkeil **15** immer verwenden.
- Pendelschutzhaube **12** muß sich frei bewegen können; sie darf im geöffneten Zustand nicht festgeklemmt werden.
- Bei stationärem Einsatz darf das Gerät nur an einem Sägetisch mit Wiederanlaufschutz betrieben werden.
- Kabel immer nach hinten vom Gerät wegführen.
- Geräte, die im Freien verwendet werden, über einen Fehlerstrom-Schutzschalter (FI-) mit maximal 30 mA Auslösestrom anschließen. Nur ein für den Außenbereich zugelassenes, spritzwassergeschütztes Verlängerungskabel verwenden.
- Rissige Sägeblätter oder solche, die ihre Form verändert haben, dürfen nicht verwendet werden. Nur mit guten und scharfen Sägeblättern arbeiten.
- Verwenden Sie in dieser Handkreissäge niemals Sägeblätter aus hochlegiertem Schnellarbeitsstahl/HSS.
- Sägeblätter, die den in dieser Bedienungsanleitung angegebenen Kenndaten nicht entsprechen, dürfen nicht verwendet werden.
- Sägeblätter, deren Grundkörper dicker oder deren Schränkung kleiner ist als die Dicke des Spaltkeils, dürfen nicht verwendet werden.
- Stecker nur bei ausgeschaltetem Gerät in die Steckdose einstecken. Das Ein- und Ausschalten muß mit dem Geräteschalter erfolgen, niemals durch Einführen oder Herausziehen des Steckers an der Steckdose oder durch Einführen oder Herausziehen des Netzkabels an der Maschine.
- Das Gerät beim Arbeiten immer vom Körper wegführen.
- Die Schnittbahn muß oben und unten frei sein von Hindernissen. Nicht in Nägel, Schrauben etc. sägen.
- Das Sägeblatt darf nicht mehr als **3 mm** aus dem Werkstück herausragen.
- Hände weg vom rotierenden Sägeblatt. Nicht in Berührung kommen mit dem an der Unterseite des Werkstücks rotierenden Sägeblatt.
- Nicht mit den Fingern in den Spanauswurf **18** greifen.
- Kein asbesthaltiges Material bearbeiten.
- Sägeblatt nicht verkanten.
- Wenn das Sägeblatt blockiert, Gerät sofort ausschalten.
- Sägeblätter nach dem Ausschalten nicht durch seitliches Gegendrücken abbremsen.

2 Bild

1 Arretierung Netzkabelmodul
2 Einschaltsperre
3 Ein-/Ausschalter mit Einschaltsperre
4 Drücker für Spindelarretierung
5 Lüftungsschlitze
6 Flügelmutter (Einstellung der Schnittiefe)
7 Zusatzhandgriff
8 Klemmhebel (Einstellung des Schnittwinkels)
9 Schnittwinkelskala
10 Sterngriffschraube für Parallelanschlag
11 Parallelanschlag
12 Pendelschutzhaube
13 Sägetisch
14 Sichtschutz
15 Spaltkeil
16 Schutzhaube
17 Spaltkeilbefestigung
18 Spanauswurf (Absaugstutzen)
19 Schnitttiefenskala

Abgebildetes oder beschriebenes Zubehör muß nicht zum Lieferumfang gehören.

1500 KS.book Seite 5 Montag, 15. April 2002 11:11 11

3 Technische Daten

Handkreissäge	**1500 KS**
Aufnahmeleistung	1 500 Watt
Abgabeleistung	900 Watt
Ein-/Ausschalter mit Einschaltsperre	•
Leerlaufdrehzahl	4 700 1/min
Lastdrehzahl	3 640 1/min
Sägeblatt-ø, max.	190 mm
Sägeblatt-ø, min.	177 mm
Sägeblatt-/Zahndicke, max.	2,25/2,6 mm
Sägeblatt/Zahndicke, min.	1,5/1,5 mm
Sägeblattbohrung	20 mm
Spaltkeildicke, max.	1,5 mm
Max. Schnittiefe bei 90°	65 mm bei ø 190 mm
Max. Schnittiefe bei 45°	44 mm bei ø 190 mm
Sägetischgröße (Grundplatte)	162 x 335 mm
Gewicht	ca. 5,5 kg
Schutzklasse	II/⧈

4 Lärm-/Vibrationsinformation

Meßwerte ermittelt entsprechend EN 50 144.

Schalldruckpegel: 100 dB (A)

Schalleistungspegel: 87 dB (A)

Arbeitsplatzbezogener Emissionswert: 90 dB (A).

Für den Bedienenden sind Schallschutzmaßnahmen erforderlich.

Die Hand-Arm-Vibration ist typischerweise niedriger als 2,5 m/s^2.

5 Zusatzgriff und Netzkabelmodul montieren

⚠ Ziehen Sie vor allen Arbeiten am Gerät den Netzstecker.

Betreiben Sie das Gerät nur mit dem Zusatzgriff **7**.

Schließen Sie das Netzkabelmodul an den Handgriff an. Der Stecker muß einrasten.

⚠ Verwenden Sie das Netzkabelmodul nur für Kress-Elektrowerkzeuge. Versuchen Sie nicht, andere Geräte damit zu betreiben.

Verwenden Sie nur Original Kress-Netzkabelmodule und zwar mindestens schwere Gummischlauchleitung (Code-Bezeichnung H07 RN-F).

6 Vor der Inbetriebnahme

Spaltkeileinstellung überprüfen

Der Spaltkeil **15** muß aus Sicherheitsgründen immer verwendet werden. Er verhindert das Klemmen des Sägeblattes bei Längsschnitten.

Spaltkeil **15** in die Aufnahme in der Schutzhaube einsetzen und festhalten. Spaltkeil **15** mit Innensechskantschraube **17** und beiliegender Unterlegscheibe befestigen. Innensechskantschraube **17** zunächst nur leicht anziehen.

Die Einstellung erfolgt bei maximaler Schnittiefe.

Schraube **17** lösen, Spaltkeil **15** einstellen und Schraube wieder festziehen (siehe Bild).

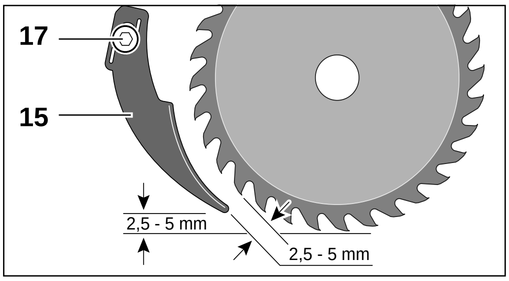

Schnittiefe vorwählen

Die Schnittiefe ist nach Skala **19** bis 65 mm vorwählbar. Durch Lösen der beiden Flügelmuttern **6** läßt sich der Sägetisch in den Parallelführungen auf und ab bewegen und so auf die gewünschte Schnittiefe vorwählen. Fixierung durch Festziehen der beiden Flügelmuttern **6**. Zur Verhütung von Unfällen und um einen einwandfreien Schnitt zu erzielen, darf das Sägeblatt höchstens eine Sägezahntiefe aus dem Material herausragen.

Vorwählen kleinerer Schnittiefen

Nach Lösen der beiden Flügelmuttern **6**, eine halbe Umdrehung genügt, das Sägegehäuse mit beiden Händen fassen und den Führungsholm der Parallelführung mit beiden Daumen gleichmäßig so weit nach hinten drücken, bis der Markierungsstrich die gewünschte Einstellung an der Skala erreicht hat.

Flügelmutter **6** festziehen. Markierung am zweiten Führungsholm überprüfen und auch die zweite Flügelmutter festziehen.

Vorwählen größerer Schnittiefen

Nach Lösen der Flügelmuttern **6** das Gerät mit einer Hand vorn am Handgriff oder am Sägegehäuse und mit der anderen Hand am Sägetisch **13** fassen und beide Teile gegeneinander schieben, bis der Markierungsstrich die gewünschte Schnittiefe an der Skala erreicht hat. Flügelmuttern **6** wieder festziehen.

1500 KS.book Seite 6 Montag, 15. April 2002 11:11 11

Schnittwinkel vorwählen

Der Sägetisch **13** läßt sich für Schrägschnitte bis 45° schwenken.

Die beiden Klemmhebel **8** an den Bogenskalen lösen. Sägetisch nach Skala schrägstellen und Klemmhebel **8** wieder festspannen.

An der rechtwinkligen Aussparung im vorderen Teil des Sägetisches sind Markierungsstriche für 0, 15, 30 und 45° angebracht. Die Markierungsstriche zeigen bei Schrägschnitten die Mitte der Sägelinie an, die sich beim Schrägstellen des Sägetisches seitlich verschiebt.

Hinweis: Bei Schrägschnitten ist die Schnittiefe kleiner als der angezeigte Wert der Schnittiefenskala **19**.

Der Sägetisch ist vom Werk so montiert, daß der Winkel zwischen Sägetisch und Sägeblatt in Grundstellung (Nullstellung) genau 90° beträgt. Sollten Sie hier eine Abweichung feststellen, so ist durch Drehen der zwei Gewindestifte **20** in der Traverse leicht eine Korrektur möglich.

Parallelanschlag

Der Parallelanschlag **11** ermöglicht exakte Schnitte entlang einer Werkstückkante, beziehungsweise Schneiden maßgleicher Streifen.

Sterngriffschraube **10** lösen; Parallelanschlag **11** verschieben bis zum gewünschten Maß. Sterngriffschraube **10** festziehen.

7 Inbetriebnahme

⚠ Prüfen Sie vor Inbetriebnahme, ob die Netzspannung mit der Angabe auf dem Typenschild des Gerätes übereinstimmt.

Ein-/Ausschalten

Einschalten: Einschaltsperre **2** betätigen.

Ein-/Ausschalter **3** drücken und gedrückt halten.

Hinweis: Der Ein-/Ausschalter **3** kann nicht arretiert werden.

Ausschalten: Ein-Ausschalter **3** loslassen.

8 Sägeblatt wechseln

⚠ Ziehen Sie vor allen Arbeiten am Gerät den Netzstecker.

⚠ Schutzhandschuhe tragen.

⚠ Die verwendeten Sägeblätter müssen den in dieser Bedienungsanleitung angegebenen Kenndaten entsprechen.

Drücker der Spindelarretierung **4** drücken und festhalten, ggf. das Sägeblatt so weit drehen, bis die Arretierung spürbar einrastet.

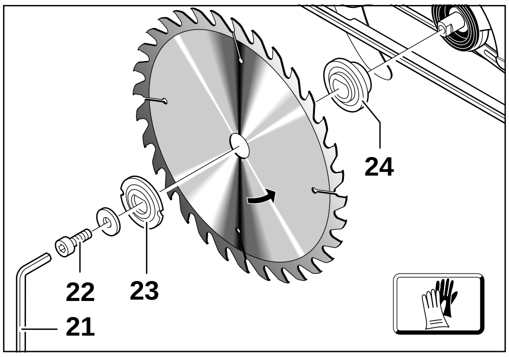

Ausbauen:

Pendelschutzhaube **12** zurückschwenken und festhalten. Mit Innensechskantschlüssel **21** Spannschraube **22** herausdrehen.

Spannflansch **23** und Sägeblatt abnehmen.

Einbauen:

Motorspindel, Sägeblatt und alle zu montierenden Teile reinigen. Spannschraube **22** mit Unterlegscheibe und Spannflansch **23** montieren. Mit Innensechskantschlüssel **21** festziehen.

⚠ Auf richtige Einbaulage Aufnahmeflansch **24** und Spannflansch **23** achten.

⚠ Beim Einbau beachten: Schneiderichtung der Zähne (Pfeilrichtung auf dem Sägeblatt) und Drehrichtungspfeil auf der Schutzhaube müssen übereinstimmen.

9 Pendelschutz

Der Pendelschutz **12**, der das Sägeblatt abdeckt, geht beim Ansetzen der Säge an das Werkstück automatisch so schnell zurück, wie die Säge bei der Arbeit geführt wird. Nach Beendigung der Sägearbeit springt er durch Federdruck in die Schutzstellung zurück.

10 Sichtschutz

Der Sichtschutz **14** erlaubt freie Sicht auf die Schnittbzw. Anrißlinie. Er läuft beim Vorwählen der Schnitttiefe automatisch mit und verhindert das unkontrollierte Wegfliegen von Spänen. Das Sägeblatt ist auch bei minimaler Schnitttiefe abgedeckt, somit wird die Unfallgefahr vermindert.

1500 KS.book Seite 7 Montag, 15. April 2002 11:11 11

11 Staubabsaugung

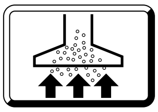

Beim Arbeiten entstehender Staub ist gesundheitsschädlich. Staubabsaugung verwenden und Staubschutzmaske tragen.

Die Staubabsaugung verhindert größere Verschmutzungen, hohe Staubbelastung in der Atemluft und erleichtert die Entsorgung.

Fremdabsaugung

Saugschlauchstutzen (Schlauchsystem, ø 35 mm) fest in Spanauswurf **18** stecken.

Das Gerät kann z.B. direkt an die Steckdose eines Kress-Allzwecksaugers mit Fernstarteinrichtung angeschlossen werden. Dieser wird beim Einschalten des Gerätes automatisch gestartet.

Der Staubsauger muß für den zu bearbeitenden Werkstoff geeignet sein.

Bei längerem Bearbeiten von Holz oder bei gewerblichem Einsatz an Materialien, bei denen gesundheitsgefährdende Stäube entstehen, ist das Gerät an eine geeignete externe Absaugvorrichtung anzuschließen.

In Deutschland werden für Holzstäube aufgrund TRGS 553 geprüfte Absaugeinrichtungen gefordert. Für andere Materialien muß der gewerbliche Betreiber die speziellen Anforderungen mit der zuständigen Berufsgenossenschaft klären.

12 Für die Praxis

Vorschub (Druck) beim Sägen der Materialdicke anpassen. Zu rascher Vorschub führt zu Überlastung des Motors, zu schnellerem Verschleiß des Sägeblattes und zu unsauberen Sägeschnitten.

Sägeleistung und Schnittqualität hängen wesentlich vom Zustand und der Zahnform des Sägeblatts ab.

Deshalb nur scharfe, und für den zu bearbeitenden Werkstoff geeignete Sägeblätter verwenden.

Holz

Die richtige Wahl des Sägeblattes richtet sich nach Holzart, Holzqualität und ob Längs- oder Querschnitte gefordert sind.

Buchen- und Eichenstäube sind besonders gesundheitsgefährdend, deshalb nur mit Staubabsaugung arbeiten.

Kunststoffe

Beim Sägen von Kunststoff, besonders von PVC, entstehen lange, spiralförmige Späne, die elektrostatisch aufgeladen sein können.

Dadurch kann der Spanauswurf **18** verstopfen und die Pendelschutzhaube **12** klemmen. Am besten Staubabsaugung verwenden.

Gerät eingeschaltet gegen das Werkstück führen und vorsichtig ansägen. Zügig und ohne Unterbrechung sägen, die Sägezähne verkleben dann nicht so schnell.

Nichteisen (NE)-Metalle

Nur ein dafür geeignetes, scharfes Sägeblatt verwenden. Das gewährleistet einen sauberen Schnitt und verhindert ein Verklemmen des Sägeblattes.

Gerät eingeschaltet gegen das Werkstück führen, vorsichtig ansägen und mit wenig Vorschub und ohne Unterbrechung sägen.

Bei Profilen immer an der schmalen Seite, bei U-Profilen nie an der offenen Seite mit dem Schnitt beginnen.

Lange Profile abstützen, weil sonst beim „Abkippen“ das Sägeblatt klemmt und das Gerät hochschlagen kann.

13 Wartungsmaßnahmen

⚠ Ziehen Sie vor allen Arbeiten am Gerät den Netzstekker.

Halten Sie die Lüftungsschlitze stets sauber.

Von außen zugängliche Kunststoffteile regelmäßig mit einem Tuch ohne Reinigungsmittel abwischen.

Nach starker Beanspruchung über einen längeren Zeitraum sollte das Gerät zur Inspektion und gründlichen Reinigung einer Kress-Servicestelle zugeführt werden.

Säubern Sie von Zeit zu Zeit den Späneauswurf von Harzrückständen (bitte keine scharfen Lösemittel verwenden). Nur so ist ein ungehinderter Späneauswurf möglich.

Nicht beschichtete Sägeblätter können durch eine dünne Schicht säurefreies Öl vor Korrosionsansatz geschützt werden. Vor dem Einsatz das Öl wieder entfernen, weil Holz sonst fleckig wird.

Harz- und Leimreste auf dem Sägeblatt führen zu schlechten Schnitten. Deshalb Sägeblatt gleich nach dem Gebrauch reinigen.

14 Umweltschutz

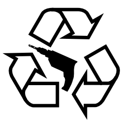

Kress nimmt ausgesonderte Maschinen zurück zum ressourcen-schonenden Recycling. Durch ihre modulare Bauweise können Kress-Maschinen sehr einfach in ihre wiederverwertbaren Werkstoffe zerlegt werden.

Geben Sie Ihre ausgesonderte Kress-Maschine beim Handel ab oder schicken Sie sie direkt an Kress.

Änderungen vorbehalten

1500 KS.book Seite 8 Montag, 15. April 2002 11:11 11

Application

The circular saw is an all-purpose saw for cutting soft and hard woods, chipboard, plywood, plastics, resopal-coated materials.

1 ⚠ Safety Instructions and Accident Prevention

Before putting the machine into operation, read through these operating instructions completely and observe the safety instructions contained therein as well as those in the enclosed booklet on general safety instructions for electro-tools.

- ⚠ If the mains cable is damaged while working, pull the mains plug immediately.
- ⚠ Never work with a damaged mains cable.
- ⚠ For safety reasons, work only with the auxiliary handle **7** mounted.
- ⚠ Do not carry the machine by the cable.
- ⚠ The mains receptacles in the working area must be protected by a residual current circuit breaker (RC).
- ⚠ For the attachment of identification markings on the machine, do not drill into the housing. The protective insulation would be shorted. Use stickers.
- ⚠ Wear protective goggles, ear protectors and face mask.
- ⚠ Wear protective gloves and sturdy shoes.
- ⚠ For long hair, wear hair protection. Work only with close-fitting clothes.
- ⚠ The machine must be operated only with the associated protective devices.
- ⚠ Always use the riving knife **15**.
- ⚠ The swinging guard **12** must be able to move freely. It must not become jammed in the opened state.
- ⚠ For stationary use, the machine may be operated only on a sawing table with restarting protection.
- ⚠ Always direct the cable to the rear away from the machine.
- ⚠ Connect machines that are used in the open via a residual current circuit breaker with a triggering current of 30 mA maximum. Use only extension cables that are intended for outdoor use and are protected against splash water.
- ⚠ Cracked or distorted blades may not be used. Work only with good sharp blades.
- ⚠ Never use high-alloy HSS blades with this circular saw.
- ⚠ Saw blades which are not in accordance with the specifications stated in these operating instructions may not be used.
- ⚠ Only use blades whose hub thickness is not greater than and whose tooth offset width is not less than the width of the gap rudder.
- ⚠ Insert the mains plug only when the machine is switched off. The device must be always switched on and off with the trigger switch and never by pulling out or inserting the plug at the socket or by pulling out/inserting the mains cable on the machine.
- ⚠ When working, always guide the machine away from the body.
- ⚠ The cutting path must be free of obstacles both above and blow. Do not saw into nails, screws, etc.
- ⚠ The saw blade should not protrude below the workpiece more than **3 mm**.
- ⚠ Keep hands clear of the rotating saw blade. Do not come into contact with the rotating saw blade on the underside of the workpiece.
- ⚠ Do not stick fingers into the sawdust ejector **18**.
- ⚠ Do not work with materials containing asbestos.
- ⚠ Do not tilt the saw blade.
- ⚠ If the saw blade jams, switch off the machine immediately.
- ⚠ After switching off, do not brake the saw blade to a stop by applying side pressure.

2 Illustration

1 Latch for mains cable module
2 Safety lock off button
3 On-off switch with lock off safety position
4 Pin for spindle lock
5 Ventilation slots
6 Wing-nut (to set cutting depth)
7 Helper handle
8 Clamp lever (for setting the cutting angle)
9 Cutting angle scale
10 Star grip bolt for parallel stop
11 Parallel guide
12 Swinging protective guard
13 Base
14 Eye shield
15 Riving knife
16 Upper guard
17 Riving knife screw
18 Sawdust ejector (suction neck)
19 Cutting depth scale

Accessories illustrated or described are not always included as standard delivery items.

1500 KS.book Seite 9 Montag, 15. April 2002 11:11 11

3 Technical Data

Hand Circular Saw	1500 KS
Input power	1 500 Watt
Output power	900 Watt
On-off switch with lock off safety position	•
No-load speed	4 700 RPM
Speed under load	3 640 RPM
Saw blade-ø, max.	190 mm
Saw blade-ø, min.	177 mm
Saw blade-/tooth thickness, max.	2.25/2.6 mm
Saw blade-/tooth thickness, min.	1.5/1.5 mm
Mounting hole	20 mm
Riving knife thickness, max.	1.5 mm
Max. cutting depth at 90°	65 mm at ø 190 mm
Max. cutting depth at 45°	44 mm at ø 190 mm
Base dimensions (Base plate)	162 x 335 mm
Weight	approx. 5.5 kg
Protection class	II/⧈

4 Noise/vibration information

Measured values determined according to EN 50 144.

Sound pressure level: 100 dB (A)

Sound power level: 87 dB (A)

Workplace related emission value: 90 dB (A).

For operation, noise protection measures are required.

The typical hand-arm vibration is below 2.5 m/s^2.

5 Mounting the Auxiliary Handle and the Mains Cable Module

⚠ Before any work on the machine itself, pull the mains plug!

Operate the machine only with the auxiliary handle **7**.

Connect the mains cable module to the handle. The plug must latch.

⚠ Use the mains cable module provided only for Kress Electro-Tools. Do not attempt to operate other machines with the module.

Use only an original Kress mains cable module that is at least of heavy rubber sheathed cable (Code designation H07 RN-F).

6 Before use

Checking the adjustment of the riving knife

The riving knife **15** must always be used for safety reasons. The riving knife prevents the saw blade from becoming jammed when making lengthwise cuts.

Introduce the gap rudder **15** into the pick-up attachment of the protective hood and hold it there. Secure the gap rudder **15** using the socket head bolt **17** and any suitable underlay washer. At first only tighten the socket head bolt **17** lightly.

The adjustment takes place at maximum cutting depth.

Loosen screw **17**, adjust the riving knife **15** and retighten the screw (see figure).

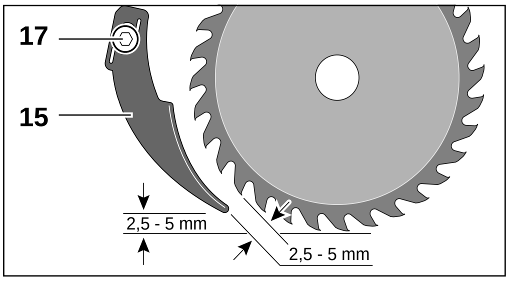

Cutting Depth Adjustment

The depth of the cut can be set up to 65 mm at scale **19**. When you loosen the two wing nuts **6**, the entire base can be moved up or down in the parallel guides to set the desired cutting depth. Retighten wing nuts **6** after you make the setting. In order to prevent accidents and get a clean cut, make sure that the blade does not project farther than the height of a blade tooth out of the opposite side of the work.

Reducing cutting depth

After loosening the two wing nuts **6**, one half turn is enough, hold saw housing with both hands and push guide arm of parallel guide with both thumbs to the rear until the line mark is at the desired adjusting point on scale.

Tighten wing nut **6**. Check mark on second guide arm and also tighten second wing nut.

Increasing cutting depth

After loosening wing nuts **6** hold machine with one hand at front on handle or on housing and with the other hand on saw table **13** and push both components against each other until the line mark indicates that the desired adjustment on the scale has been attained. Tighten wing nuts **6**.

1500 KS.book Seite 10 Montag, 15. April 2002 11:11 11

Cutting Angle Adjustment

The base **13** can be tilted up to 45° for bevel cuts.

First loosen the two clamp levers **8** on the angle scales incline the base according to the scale and then retighten the clamp levers **8**.

There are markings for 0, 15, 30 and 45° on the rectangular opening at the front of the base. These markings show where the middle of the cut line is for bevel work (the middle position has changed due to the base having been tilted).

Note: For mitre cuts, the cutting depth does not correspond to the value indicated on the cutting depth scale **19**.

The base has been set in the factory so that it makes an angle of exactly 90° with the blade in basic position (zero mark on scale). If you discover a slight deviation, it can be corrected by turning the two threaded studs **20** slightly.

Parallel Guide

The parallel guide **11** makes possible exact cuts along a workpiece edge or the cutting of parallel strips.

Release star grip bolt **10**, slide parallel stop **11** by the required amount. Tighten up star grip bolt **10**.

7 Putting into Operation

⚠ Check before putting into operation that the mains voltage agrees with the voltage specified on the nameplate of the machine.

Switching on and off

Switching on: Press the safety button **2**.

Press the on-off switch **3** and hold depressed.

Note: The on-off switch **3** cannot be locked on.

Switching off: Release the on-off switch **3**.

8 Replacing the Saw Blade

⚠ Before any work on the machine itself, pull the mains plug!

⚠ Wear protective gloves.

⚠ The saw blades used must conform with the characteristic data given in these operating instructions.

Press and hold down the pin for spindle lock **4** and if necessary rotate the blade until the lock snaps into place.

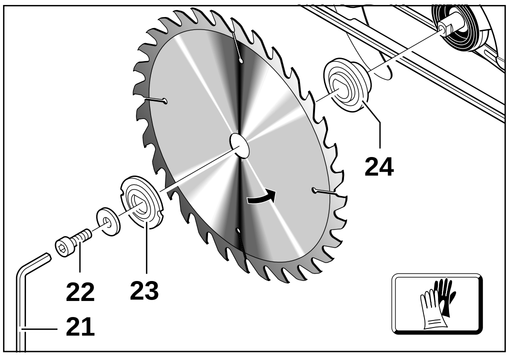

Removal:

Swing back and hold the swinging protective guard **12**. Unscrew the clamping screw **22** with the Allen key **21**.

Remove the clamping flange **23** and the saw blade.

Assembly:

Clean the motor spindle, saw blade and all clamping parts to be mounted. Mount the clamping screw **22** with washer and the clamping flange **23**. Tighten with the Allen key **21**.

⚠ Pay attention to the correct mounting position of the mounting flange **24** and the clamping flange **23**.

⚠ Observe when assembling: The cutting direction of the teeth (direction of arrow on the saw blade) and the direction of rotation arrow on the protective guard must agree.

9 Swing guard

The swing guard **12**, which covers the blade, moving back automatically when the blade is brought into the work, at the same rate at which the saw is brought in. When you reach the end of the cut, the swing guard moves back by spring action to cover the blade again.

10 Eye shield

The eye shield **14** allows you to look directly at the cut or layout line. It adjusts itself automatically to the depth setting and prevents chips and sawdust from flying out towards you. Even at the minimum depth cut setting the blade is covered, thus minimizing the risk of accidents.

1500 KS.book Seite 11 Montag, 15. April 2002 11:11 11

11 Dust Extraction

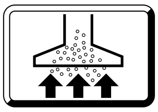

The dust that is produced while working is detrimental to health. Use dust extraction and wear a dust mask.

Dust extraction prevents large accumulations of dust, high concentrations of dust in the ambient air and facilitates disposal.

External dust extraction

Insert the vacuum hose (35 mm dia. hose system) firmly into the chip ejector **18**.

For example, the machine can be connected directly to the socket of a Kress general purpose vacuum cleaner with remote switching automatic. The vacuum cleaner is switched on automatically when the machine is switched on.

The vacuum cleaner must be suitable for the material to be worked.

For long periods of working with wood or for commercial use on materials that produce dust that is detrimental to health, the machine is to be connected to a suitable external dust extraction device.

12 Practical Tips

Adapt feed (pressure) to the material thickness when sawing. If the feed is too rapid, it results in the motor being overloaded, the blade becoming worn too quickly and in a ragged cut.

The sawing performance and the quality of the cut depend essentially on the condition and tooth form of the saw blade.

Therefore, use only sharp saw blades that are suitable for the material to be worked.

Wood

The right selection of a saw blade depends on the type and quality of the wood as well as whether cross or lenghtwise cutting is required.

Beech and oak dust is especially detrimental to health and should be worked only with dust extraction.

Plastic

When cutting plastic, especially PVC, long, spiral shaped shavings are produced that can be electrostatically charged.

This can cause the ejector **18** to become clogged and the swinging protective guard **12** to stick. The use of a vacuum cleaner for dust extraction is recommended.

Apply the machine running against the workpiece and carefully start sawing. Then saw steadily and without interruption so that the saw teeth have less chance of sticking.

Non-ferrous Metals

Use only a suitable and sharp saw blade. This ensures a clean cut and prevents jamming of the saw blade.

Apply the machine running to the workpiece, carefully start sawing and then saw with slow feeding and without interruption.

For profiles, always start the cut on the small side; for U-profiles, never start the cuts on the open side.

Support long profile, otherwise the saw blade can become jammed when the profile tips over and the machine can “kick back”.

13 Maintenance Measures

⚠ Before any work on the machine itself, pull the mains plug!

Always keep the ventilation slots clean.

Wipe off the accessible plastic parts regularly with a cloth without cleaning agent.

After heavy use over a long period, the machine should be taken to a Kress service location for an inspection and thorough cleaning.

From time to time, clean the resin deposits out of the sawdust ejector (please do not use caustic cleaning agents). This will ensure proper sawdust ejection.

Uncoated saw blades can be protected from corrosion with a thin coat of acid-free oil. Remove the oil again before use to prevent spotting of wood.

Resin and glue on the saw blade cause poor cutting results. Therefore, clean the saw blade immediately after use.

14 Environmental Protection

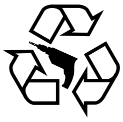

Kress takes back worn-out machines for the purpose of resource-saving recycling. As a result of their modular construction, Kress machines can be very easily dismantled into their reusable materials.

Give your worn-out Kress machine to your dealer or send it directly to Kress.

Subject to change without notice

Utilisation

La scie circulaire portative peut être utilisée de manière universelle pour le sciage de bois durs et tendres, de panneaux de particules, de contreplaqué, de matières plastiques et de matériaux recouverts d'une couche de resopal.

1 ⚠ Consignes de sécurité et prévention des accidents

Lire attentivement l'ensemble de la notice d'utilisation avant de mettre la machine en service. Suivre les consignes de sécurité spécifiques figurant dans la présente notice ainsi que les consignes relatives à la sécurité en matière d'outillage électro-portatif, définies dans le feuillet joint.

⚠ Si le cordon d'alimentation est endommagé pendant un travail, extraire immédiatement la fiche du cordon d'alimentation hors de la prise électrique.

⚠ Ne jamais travailler avec un cordon d'alimentation endommagé.

⚠ Pour des raisons de sécurité, toujours travailler avec la poignée supplémentaire **7**.

⚠ Ne jamais porter l'appareil par son cordon d'alimentation.

⚠ Les prises électriques situées en extérieur doivent être protégées par un disjoncteur à courant de défaut.

⚠ Ne jamais percer le carter de cet appareil dans le but de le marquer ou de l'identifier. Cela court-circuiterait le dispositif d'isolation électrique. Utiliser plutôt un autocollant.

⚠ Porter lunettes de sécurité, protection acoustique et masque antipoussières.

⚠ Porter des gants de protection et des chaussures solides à semelles antidérapantes.

⚠ Les personnes portant les cheveux longs, doivent se munir d'un protège-cheveux. Ne travailler qu'avec des vêtements près du corps.

⚠ L'appareil ne doit être exploité qu'avec les dispositifs de protection adéquats.

⚠ Toujours utiliser le couteau-diviseur **15**.

⚠ Le capot de protection pendulaire **12** doit pouvoir se mouvoir librement; ne pas le bloquer en position ouverte.

⚠ Ne jamais porter l'appareil par son cordon d'alimentation.

⚠ Toujours ramener les câbles à l'arrière de l'appareil.

⚠ Monter un disjoncteur à courant de défaut (courant de déclenchement: 30 mA max.) en amont des appareils utilisés en plein air. N'employer qu'un câble de rallonge électrique étanche aux projections d'eau.

⚠ Il est interdit d'utiliser des lames de scie fissurées ou dont la forme initiale s'est modifiée. Travailler uniquement avec de bonnes lames bien affûtées.

⚠ Ne jamais utiliser de lames en acier rapide fortement allié/HSS dans cette scie circulaire portative.

⚠ Les lames ne correspondant pas aux caractéristiques précisées dans cette notice d'utilisation ne doivent pas être utilisées.

⚠ Les lames dont le corps de base est plus épais ou dont la voie est inférieure à l'épaisseur du coin à refendre ne doivent pas être utilisées.

⚠ Ne brancher l'appareil que si celui-ci est en position „Arrêt". Mettre l'appareil en marche et en arrêt à l'aide de son interrupteur, jamais en connectant ou déconnectant la fiche de la prise, ou en insérant ou retirant le câble au niveau de la machine.

⚠ Pendant le travail dans le matériau, toujours faire progresser l'appareil dans la direction opposée à celle du corps.

⚠ La ligne de coupe doit être exempte d'obstacles sur le plan supérieur comme sur le plan inférieur. Ne pas scier un panneau parsemé de clous, vis ou autres obstacles métalliques.

⚠ La lame de scie ne doit pas traverser et dépasser la pièce travaillée de plus de **3 mm**.

⚠ Ne pas approcher les mains de la lame de scie en rotation. Ne pas oublier que la lame de scie en rotation traverse la pièce et dépasse sous sa face inférieure.

⚠ Ne pas introduire de doigts dans la tubulure d'évacuation des copeaux **18**.

⚠ Ne pas travailler les matériaux contenant de l'amiante.

⚠ Ne pas gauchir la lame de scie.

⚠ Si la lame de scie s'immobilise dans le matériau, réagir immédiatement en arrêtant l'appareil.

⚠ Après avoir commuter l'interrupteur principal sur la position „Arrêt", ne pas tenter de précipiter l'immobilisation de la lame de scie par pression latérale.

1500 KS.book Seite 13 Montag, 15. April 2002 11:11 11

2 Figure

1 Dispositif de blocage du cordon d'alimentation modulaire
2 Cran d'arrêt (interrupteur verrouillable)
3 Interrupteur marche-arrêt avec protection contre les mises en marche intempestives
4 Poussoir pour dispositif d'arrêt de la broche
5 Ouïes de refroidissement
6 Ecrou à ailettes (pour le réglage de la profondeur de coupe)
7 Poignée additionnelle
8 Levier de serrage (réglage de l'angle de coupe)
9 Echelle graduée, pour le réglage de l'angle de coupe
10 Vis à poignée-étoile pour butée parallèle
11 Butée parallèle
12 Capot oscillant à galets
13 Table de sciage
14 Plaque de protection pour la vue
15 Couteau-diviseur
16 Capot de protection
17 Dispositif de fixation du couteau-diviseur
18 Orifice d'éjection des copeaux (tubulure d'aspiration)
19 Echelle graduée, pour le réglage de la profondeur de coupe

Les accessoires reproduits et décrits dans la notice d'instruction ne sont pas forcément compris dans les fournitures.

3 Caractéristiques techniques

Scie circulaire	**1500 KS**
Puissance absorbée	1 500 Watt
Puissance débitée	900 Watt
Interrupteur marche-arrêt avec protection contre les mises en marche intempestives	•
Vitesse à vide	4 700 1/min
Régime en charge	3 640 1/min
ø de la lame de scie, max.	190 mm
ø de la lame de scie, min.	177 mm
Epaisseur de la lame/dent de scie, max.	2,25/2,6 mm
Epaisseur de la lame/dent de scie, min.	1,5/1,5 mm
ø alésage	20 mm
Epaisseur du coin à refendre, max.	1,5 mm
Capacité max. de coupe à 90°	65 mm à ø 190 mm
Capacité max. de coupe à 45°	44 mm à ø 190 mm
Dimensions de la table de sciage (Plaque de base)	162 x 335 mm
Poids	env. 5,5 kg
Classe de protection	II/⧈

4 Bruits et vibrations

Valeurs de mesures obtenues conformément à la norme européenne EN 50 144.

Intensité de bruit: 100 dB (A)

Niveau de bruit: 87 dB (A)

Niveau d'émission acoustique au poste de travail: 90 dB (A).

Les utilisateurs doivent porter une protection acoustique.

La vibration de l'avant-bras est en-dessous de 2,5 m/s^2.

5 Assemblage de la poignée supplémentaire et du cordon d'alimentation modulaire

⚠ Toujours extraire la fiche du cordon d'alimentation modulaire hors de la prise électrique avant d'entreprendre une quelconque intervention sur l'appareil lui-même.

Cet appareil ne doit être utilisé qu'avec la poignée supplémentaire **7**.

Raccorder le cordon d'alimentation modulaire à la poignée de l'appareil. La fiche doit enclencher.

⚠ N'utiliser le module de cordon d'alimentation qu'avec les outillages électroportatifs Kress. Ne jamais tenter d'y raccorder un appareil d'un autre constructeur.

N'utiliser que les cordons d'alimentation modulaires Kress d'origine, à savoir: les gaines en caoutchouc lourdes (code de référence H07 RN-F).

6 Avant la mise en service

Contrôle du réglage de la position du couteau-diviseur

Pour des raisons de sécurité, le couteau-diviseur **15** doit toujours être utilisé. Lors de coupes longitudinales, cette pièce évite que la lame de scie ne reste coincer dans la matière.

Introduire le coin à refendre **15** dans la réception du capot de protection et le maintenir dans cette position. Fixer le coin à refendre **15** à l'aide de la vis à six pans creux **17** et de la rondelle ci-jointe. Ne serrer la vis à six pans creux **17** que légèrement dans un premier temps.

Le réglage de la distance s'effectue lorsque la profondeur de coupe maximale est atteinte.

Dévisser la vis **17**. Régler la position du couteau-diviseur **15** puis revisser et bloquer la vis (cf. la figure).

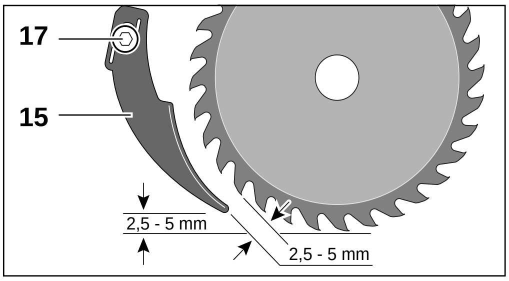

Réglage de la profondeur e coupe

La profondeur de coupe peut être réglée jusqu'à 65 mm, suivant l'échelle graduée **19**. Après avoir desserré les deux écrous à ailettes **6**, la table de sciage complète peut être déplacée vers le haut et vers le bas dans les guidages parallèles, de manière à pouvoir être réglée sur la profondeur de coupe désirée. La fixation se fait au moyen de deux écrous à ailettes **6**, qu'il suffit de bien serrer. Afin d'éviter des accidents et d'obtenir une coupe irréprochable, la lame de scie peut au plus sortir d'une profondeur de dent du matériau.

Faible profondeur de coupe

Desserrer les deux écrous **6**, un demitour suffit, saisir le carter à deux mains et presser sur les guides parallèles à l'aide des pouces jusqu'à ce que le repère vienne coïncider avec la marque sur l'échelle graduée.

Resserrer l'écrou **6**. Vérifier l'autre côté et resserrer l'autre écrou.

Large profondeur de coupe

Desserrer les écrous **6**, saisir le carter ou la poignée d'une main et la table de sciage **13** de l'autre. Les pousser l'un contre l'autre jusqu'à ce que le repère vienne coïncider avec la marque sur l'échelle graduée. Resserrer les écrous **6**.

Réglage de l'angle de coupe

La table de sciage **13** peut pivoter jusqu'à 45° pour les coupes en biais.

Desserrer les deux leviers de serrage **8** au niveau des échelles arquées, incliner la table de sciage suivant l'échelle, puis resserrer les leviers de serrage **8**.

Des traits de repérage pour les valeurs 0, 15, 30 et 45° sont prévus sur l'évidement rectangulaire pratiqué dans la partie avant de la table de sciage. Ces traits de repérage indiquent, lors de l'exécution de coupes d'onglets, le milieu de la ligne de sciage qui, lors de l'inclinaison de la table de sciage, est décalée sur le côté.

Remarque: Lorsque l'on procède à une coupe en onglet, la profondeur de coupe effective est inférieure à la valeur indiquée par l'échelle graduée **19**.

La table de sciage a été assemblée de telle manière, en usine, que l'angle entre la table de sciage et la lame de scie comporte exactement 90° dans la position initiale (position zéro). Pour le cas où vous constateriez une divergence, il est possible de la corriger facilement, en tournant en conséquence les deux tiges filetées **20** se trouvant dans la traverse.

Butée parallèle

La butée parallèle **11** permet de découper de manière très précise le long de l'arète d'une pièce ou de scier plusieurs bandes de largeur parfaitement identique.

Desserrer la vis à poignée-étoile **10**, puis décaler la butée parallèle **11** jusqu'à la cote souhaitée. Resserrer la vis à poignée-étoile **10**.

7 Mise en service

⚠ Avant de mettre l'appareil en service, toujours s'assurer au préalable que la tension fournie par le secteur coïncide bien avec celle qui est indiquée sur la plaquette signalétique de l'appareil.

Mise sous/hors tension

Mise en marche: Actionner le cran de verrouillage **2**.

Enfoncer l'interrupteur Marche/Arrêt **3** et le maintenir dans cette position.

Remarque: L'interrupteur Marche/Arrêt **3** ne peut être bloqué en position „Marche".

Arrêt: Relâcher l'interrupteur Marche/Arrêt **3**.

8 Remplacement de la lame de scie

⚠ Toujours extraire la fiche du cordon d'alimentation modulaire hors de la prise électrique avant d'entreprendre une quelconque intervention sur l'appareil lui-même.

⚠ Porter des gants protecteurs.

⚠ Les lames de scie utilisées doivent correspondre aux caractéristiques techniques indiquées dans ces instructions d'utilisation.

Enfoncer le poussoir du dispositif d'arrêt de la broche **4** et le maintenir. Le cas échéant, tourner la lame de scie jusqu'à ce que le dispositif d'arrêt s'enclenche de manière perceptible.

1500 KS.book Seite 15 Montag, 15. April 2002 11:11 11

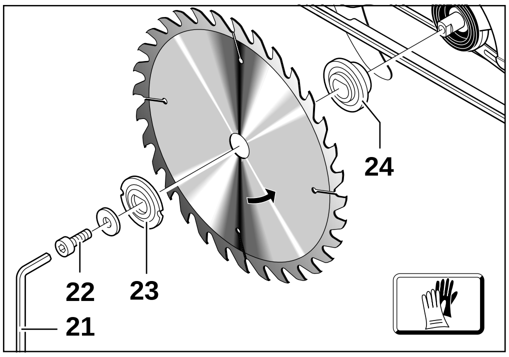

Démontage:

Basculer le capot oscillant à galets **12** en arrière et le maintenir dans cette position. Dévisser la vis de blocage **22** avec la clé mâle six pans **21**.

Retirer la bride de serrage **23** puis la lame de scie.

Montage:

Nettoyer l'arbre moteur, la lame de scie et toutes les pièces de serrage à monter. Monter l'écrou de serrage **22** avec la rondelle et le flasque de serrage **23**. Serrer à l'aide de la clé mâle coudée pour vis à six pans creux **21**.

⚠ Veiller à ce que le flasque de fixation **24** et le flasque de serrage **23** soient montés du bon côté.

⚠ Lors du montage, faire attention à ce que le sens de coupe des dents (indiqué par la flèche se trouvant sur la lame de scie) coïncide avec la flèche qui indique le sens de rotation et qui se trouve sur le capot de protection.

9 Capot de protection mobile

Lors de l'application de la scie sur la pièce à découper, le capot de protection mobile **12**, qui recouvre la lame de scie, recule automatiquement à la même vitesse que la vitesse de guidage de la scie lors de l'exécution des travaux. Après achèvement des travaux de sciage, il se replace en position de protection sous l'effet de la pression d'un ressort.

10 Plaque de protection pour la vue

La plaque de protection **14** pour la vue offre une vue libre sur la ligne de coupe et la ligne de traçage. Lors de réglage de la profondeur de coupe, la plaque de protection pour la vue suit automatiquement, empêchant ainsi l'éjection non contrôlée de copeaux. La lame de scie se trouve recouverte aussi dans le cas d'une profondeur de coupe minimale, ce qui se traduit par une réduction des risques d'accidents.

11 Aspiration de poussières

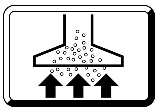

La poussière générée est nuisible à la santé. Utiliser un dispositif d'aspiration et un masque respiratoire protecteur.

L'aspiration de la poussière empêche les forts encrassements, la pollution de l'air respiré par la poussière, et facilite l'élimination de celle-ci.

Aspiration externe

Bien introduire le tuyau d'aspiration (système d'aspiration, 35 mm) dans l'éjection de copeaux **18**.

La scie peut alors être branchée directement sur la prise électrique pour outil électro-portatif d'un aspirateur universel Kress doté du dispositif de démarrage à distance. Dans cette configuration, l'aspirateur se met automatiquement en marche dès que la scie est mise sous tension.

L'aspirateur utilisé doit avoir été conçu pour l'aspiration des poussières et copeaux du matériau travaillé.

Lors de travaux prolongés sur du bois ou lors d'une utilisation industrielle sur des matériaux produisant des poussières nuisibles à la santé, il convient de raccorder l'appareil à un dispositif d'aspiration externe approprié.

12 Conseils pratiques

Lors du sciage, adapter l'avance (pression) à l'épaisseur du matériau. Une avance trop rapide entraîne une surcharge du moteur, une usure accélérée de la lame et des coupes qui ne sont pas nettes.

La puissance et la qualité de sciage dépendent considérablement de l'état et du profil des dents de la lame de scie utilisée.

N'utiliser donc que des lames de scie bien affûtées et dont le profil est bien adapté au matériau qu'il s'agit de découper.

Bois

Le choix de la lame de scie doit se faire en fonction du type de bois, de sa qualité et de la direction de coupe requise (longitudinale ou transversale).

Les sciures de hêtre et de chênes sont particulièrement dangereuses pour la santé. Travailler donc toujours avec un système d'aspiration.

1500 KS.book Seite 16 Montag, 15. April 2002 11:11 11

Plastiques

Le sciage des plastiques, et plus particulièrement celui des PVC génère de longs copeaux spiralés qui sont parfois susceptibles de se charger d'électricité statique.

Ce phénomène peut conduire à la formation d'un bouchon au niveau de la tubulure d'évacuation de la sciure **18** ainsi qu'à l'immobilisation du capot oscillant à galets **12**. Le moyen le plus sûr pour s'affranchir de ce problème est de mettre en oeuvre un système d'aspiration.

Amener la machine en marche contre la pièce à découper et amorcer la découpe avec précaution. Poursuivre dès lors la découpe rapidement et sans s'interrompre, la matière plastique a ainsi moins le temps de coller aux dents de scie.

Métaux non ferreux

Pour ce type de découpe, utiliser toujours une lame de scie parfaitement appropriée et bien affûtée. Cette précaution vous permettra d'obtenir les meilleurs résultats de coupe et évitera que la lame de scie ne se coince dans la matière.

Amener la machine en marche contre la pièce à découper et amorcer la découpe avec précaution. Poursuivre dès lors la découpe en adoptant une avance faible mais sans marquer de pause.

Pour la découpe de profilés, ne jamais commencer par le côté mince. Pour les profilés en U, ne jamais commencer par le côté ouvert.

Toujours fournir un appui aux profilés un peu long. Lors de la découpe, ils risquent sinon de coincer la lame de scie et de provoquer un choc en retour susceptible de donner à la machine une impulsion vers le haut.

13 Interventions de maintenance

⚠ Toujours extraire la fiche du cordon d'alimentation modulaire hors de la prise électrique avant d'entreprendre une quelconque intervention sur l'appareil lui-même.

Les ouïes de refroidissement de la machine doivent rester propres.

Essuyer régulièrement les pièces en matière plastique accessibles de l'extérieur avec un chiffon humide mais non imbibé de produit de nettoyage.

Après avoir exploité la machine de manière intensive pendant une longue période, la confier à un centre de service agréé Kress afin qu'elle soit inspectée sérieusement et complètement nettoyée.

Il convient d'éliminer de temps en temps les résidus de résine accumulés au niveau de l'ouverture d'éjection de copeaux (surtout ne jamais utiliser de solvants forts). Ce n'est qu'ainsi que l'éjection des copeaux peut se produire sans entrave.

Les lames de scie non protégées par un traitement de surface peuvent être protégées contre les amorces de corrosion par l'application d'une mince couche d'huile non corrosive. Toujours essuyer une lame de scie ainsi traitée avant de l'utiliser (risque de formation de tâches sur le bois, sinon).

Les restes de résines et de colles adhérant à la lame de scie diminuent ses performances. Nettoyer donc toujours la lame de scie directement après chaque utilisation.

14 Protection de l'environnement

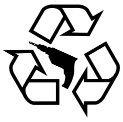

Kress reprend les machines rebutées afin que les différentes pièces dont elles sont constituées alimentent un processus de récupération des matières premières. Grâce à leur conception modulaire, la séparation des éléments récupérables des machines Kress peut s'effectuer dans de bonnes conditions.

A l'occasion de la mise au rebut d'une machine Kress usagée, apporter la machine au revendeur. Il est également possible à l'utilisateur de nous l'envoyer directement.

Sous réserves de modifications techniques

Gebruik

De handcirkelzaag kan universeel gebruikt worden voor het zagen van zachte en harde houtsoorten, spaanplaten, triplex, kunststoffen, met resopal gecoat materiaal.

1 ⚠ Veiligheidsvoorschriften en voorkoming van ongevallen

Voordat u de machine in gebruik neemt, dient u de gebruiksaanwijzing volledig door te lezen. Neem de veiligheidsvoorschriften in deze gebruiksaanwijzing en de algemene veiligheidsvoorschriften voor elektrische gereedschappen in de bijgevoegde brochure in acht.

⚠ Indien de stroomkabel tijdens de werkzaamheden wordt beschadigd, onmiddellijk de stekker uit het stopcontact trekken.

⚠ Werk nooit met een beschadigde stroomkabel.

⚠ Om veiligheidsredenen alleen met gemonteerde extra handgreep **7** werken.

⚠ Machine niet aan de kabel dragen.

⚠ Stopcontacten buitenshuis moeten door middel van aardlekschakelaars zijn beveiligd.

⚠ Voor het aanbrengen van aanduidingen op de machine mag niet in de behuizing worden geboord. De veiligheidsisolatie wordt dan overbrugd. Gebruik stickers.

⚠ Veiligheidsbril, gehoorbescherming en stofbeschermingsmasker dragen.

⚠ Werkhandschoenen en stevige schoenen dragen.

⚠ Bij lange haren haarbescherming dragen. Alleen met nauw sluitende kleding werken.

⚠ De machine mag uitsluitend worden gebruikt met de bijbehorende beschermingen.

⚠ Spouwmes **15** altijd gebruiken.

⚠ Pendelbeschermkap **12** moet vrij kunnen bewegen. Deze mag in geopende toestand niet worden vastgeklemd.

⚠ Bij stationair gebruik mag de machine alleen op een zaagtafel met nulspanningsbeveiliging worden gebruikt.

⚠ Kabel altijd langs de achterzijde van de machine wegvoeren.

⚠ Machines die buitenshuis worden gebruikt, moeten via een aardlekschakelaar (FI) met maximaal 30 mA uitschakelstroom aangesloten worden. Alleen een voor gebruik buitenshuis goedgekeurde verlengkabel met spatwaterbescherming gebruiken.

⚠ Gescheurde zaagbladen of zaagbladen die vervormd zijn, mogen niet gebruikt worden. Gebruik slechts goede en scherpe zaagbladen.

⚠ Gebruik in deze handcirkelzaag nooit zaagbladen van hooggelegeerd snelstaal/HSS.

⚠ Zaagbladen, die niet aan de in deze gebruiksaanwijzing opgegeven gegevens voldoen, mogen niet gebruikt worden.

⚠ Zaagbladen, waarvan het basisdeel dikker of waarvan de zaagsnede kleiner is dan de dikte van het spouwmes, mogen niet gebruikt worden.

⚠ Stekker alleen aansluiten als de machine uitgeschakeld is. Het in- en uitschakelen moet met de schakelaar van het apparaat geschieden, maar nooit door insteken of eruit trekken van de stekker in of uit het stopcontact of door insteken of eruit trekken van het netsnoer op de machine.

⚠ De machine tijdens de werkzaamheden altijd van het lichaam weg bewegen.

⚠ De zaaglijn moet boven en onder vrij van obstakels zijn. Niet in spijkers, schroeven etc. zagen.

⚠ Het zaagblad mag niet meer dan **3 mm** uit het werkstuk steken.

⚠ Handen uit de buurt van het ronddraaiende zaagblad houden. Het aan de onderzijde van het werkstuk roterende zaagblad niet aanraken.

⚠ Niet met de vingers in de spaanuitwerpopening **18** grijpen.

⚠ Geen asbesthoudend materiaal bewerken.

⚠ Zaagblad niet schuin houden.

⚠ Indien het zaagblad blokkeert, machine onmiddellijk uitschakelen.

⚠ Zaagbladen na het uitschakelen niet afremmen door er aan de zijkant tegen te drukken.

2 Afbeelding

1 Vergrendeling stroomkabelmodule
2 Inschakelblokkering
3 In-uitschakelaar met blokkeerinrichting
4 Drukknop voor asvergrendeling
5 Ventilatieopeningen
6 Vleugelmoer (instellung zaag diepte)
7 Handgreep
8 Klemhandel (instelling van de zaaghoek)
9 Zaaghoekschaalverdeling
10 Schroef met stervormige knop voor parallelgeleider
11 Parallelgeleider
12 Pendelbeschermkap
13 Zaagtafel
14 Zichtbescherming
15 Splijtwig
16 Beschermkap
17 Splijtwigbevestiging
18 Uitwerpopening (afzuigaansluiting)
19 Zaagdiepteschaalverdeling

Niet al het afgebeelde en beschreven toebehoren wordt meegeleverd.

3 Technische gegevens

Cirkelzaag	1500 KS
Opgenomen vermogen	1 500 watt
Afgegeven vermogen	900 watt
In-uitschakelaar met blokkeerinrichting	•
Toerental onbelast	4 700 o.p.m.
Belast toerental	3 640 o.p.m.
Zaagblad-ø, max.	190 mm
Zaagblad-ø, min.	177 mm
Zaagbladdikte/ zaagtanddikte, max.	2,25/2,6 mm
Zaagbladdikte/ zaagtanddikte, min.	1,5/1,5 mm
Asgat	20 mm
Spouwmesdikte, max.	1,5 mm
Max. zaagkapaciteit bij 90°	65 mm bij ø 190 mm
Max. zaagkapaciteit bij 45°	44 mm bij ø 190 mm
Afmeting zaagtafel (Voetplaat)	162 x 335 mm
Gewicht	ca. 5,5 kg
Veiligheidsklasse	II/⧈

4 Informatie over geluid en vibratie

Meetwaarden vastgesteld volgens EN 50 144.

Geluidsdrukniveau: 100 dB (A)

Geluidsvermogenniveau: 87 dB (A)

Geluidsemissiewaarde op de werkplek: 90 dB (A).

Voor de bediener van de machine zijn maatregelen ter beperking van lawaaioverlast vereist.

Kenmerkend is dat de hand-arm vibratie minder is dan 2,5 m/s^2.

5 Extra handgreep en stroomkabelmodule monteren

⚠ Trek voordat u werkzaamheden aan de machine uitvoert altijd de stekker uit het stopcontact.

Gebruik de machine alleen met de extra handgreep **7**.

Sluit de stroomkabelmodule op de handgreep aan. De stekker moet vastklikken.

⚠ Gebruik de stroomkabelmodule alleen voor elektrisch gereedschap van Kress. Probeer niet om er andere machines mee te gebruiken.

Gebruik uitsluitend originele Kress-netkabelmodules en wel minstens een zware rubberslangleiding (codeaanduiding H07 RN-F).

6 Voor ingebruikname

Instelling van de splijtwig controleren

Splijtwig **15** moet om veiligheidsredenen altijd gebruikt worden. De splijtwig voorkomt het klemmen van het zaagblad bij het schulpen.

Het spouwmes **15** in de opname van de beschermkap indrukken en vasthouden. Spouwmes **15** met behulp van de inbusbout **17** en de bijgevoegde onderlegring bevestigen. Inbusbout **17** eerst slechts licht vastdraaien.

De instelling vindt plaats bij maximale zaagdiepte.

Bout **17** losdraaien, splijtwig **15** instellen en bout weer vastdraaien (zie afbeelding).

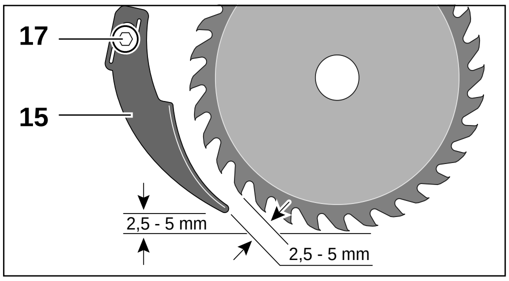

Zaagdiepte instellen

De zaagdiepte kan met de schaalverdeling **19** tot 65 mm worden ingesteld. Door de beide vleugelmoeren **6** los te draaien kan de complete grondplaat in de parallelgeleider op en neer worden bewogen en zo op de gewenste zaagdiepte ingesteld. Het vastzetten geschiedt door de beide vleugelmoeren **6** vast te draaien. Om ongelukken te vermijden en om een goede zaagsnede te verkrijgen mag het zaagblad hoogstens een tandhoogte uit het materiaal steken.

Instellen kleine zaagdiepten

Eerst de beide vleugelmoeren **6** losdraaien, een halve slag is voldoende, dan het zaaghuis met beide handen vasthouden en het geleidestuk van de parallelgeleider met beide duimen zo ver naar voren drukken tot de markeringsstreep de gewenste instelling op de schaalverdeling bereikt heeft.

Vleugelmoer **6** vast draaien. De markering op het tweede geleidestuk controleren en dan de tweede vleugelmoer vastdraaien.

Instellen grote zaagdiepten

De machine, nadat de vleugelmoeren **6** zijn losgedraaid, met een hand voor aan de handgreep of aan het zaaghuis en met de andere hand de grondplaat **13** vasthouden en beide delen tegen elkaar schuiven tot de markeringsstreep de gewenste instelling op de schaalverdeling bereikt heeft. Vleugelmoeren **6** weer vastdraaien.

Zaaghoek instellen

De zaagtafel **13** kan voor schuin zagen tot 45° gedraaid worden.

De beide klemhandels **8** op de boogschalen losmaken, zaagtafel met behulp van de schaal schuin stellen en klemhandel **8** weer vast spannen.

In de grondplaat is in het voorste gedeelte een rechthoekige uitsparing en markeringsstrepen voor 0, 15, 30 en 45° aanwezig. De markeringsstrepen wijzen bij verstekzagen het midden van de snijlijn aan, die zich bij het schuin plaatsen van de grondplaat zijdelings verschuift.

Let op: bij verstekzagen is de zaagdiepte kleiner dan de waarde die op de zaagdiepteschaalverdeling **19** wordt aangegeven.

De grondplaat werd in de fabriek zo afgesteld, dat de hoek tussen de grondplaat en het zaagblad in de nulstand 90° bedraagd. Mocht U een afwijking vaststellen, dan kan men dit door de twee tapboutjes **20** te verdraaien corrigeren.

Parallelgeleider

Met de parallelgeleider **11** zijn nauwkeurige zaagsneden langs een opstaande rand mogelijk en kunnen strips van gelijke afmetingen worden gezaagd.

Schroef met stervormige knop **10** losdraaien, parallelgeleider **11** verschuiven tot aan de gewenste afmeting. Schroef met stervormige knop **10** vastdraaien.

7 Ingebruikneming

⚠ Controleer voor de ingebruikneming of de netspanning overeenkomt met de gegevens op het typeplaatje van de machine.

Aan/uit schakelen

Inschakelen: Inschakelblokkering **2** bedienen.

Aan/uit-schakelaar **3** indrukken en ingedrukt houden.

Let op: De aan/uit-schakelaar **3** kan niet worden vergrendeld.

Uitschakelen: Aan/uit-schakelaar **3** loslaten.

8 Zaagblad verwisselen

⚠ Trek voordat u werkzaamheden aan de machine uitvoert altijd de stekker uit het stopcontact.

⚠ Werkhandschoenen dragen.

⚠ De gebruikte zaagbladen moeten voldoen aan de in deze gebruiksaanwijzing aangegeven eisen.

Drukknop van de asvergrendeling **4** indrukken en vasthouden, evt. het zaagblad zo ver draaien, tot de vergrendeling voelbaar vastklikt.

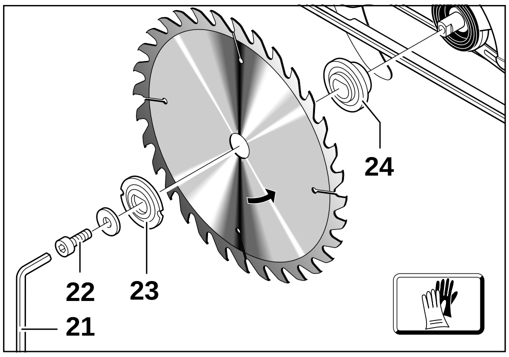

Demonteren:

Pendelbeschermkap **12** terugdraaien en vasthouden. Met inbussleutel **21** spanbout **22** naar buiten draaien.

Spanflens **23** en zaagblad verwijderen.

Inbouwen:

Motoras, zaagblad en alle te monteren spandelen reinigen. Spanmoer **22** met onderlegring en spanschijf **23** monteren. Met inbussleutel **21** vastdraaien.

⚠ Op juiste montagepositie van opnameflens **24** en spanflens **23** letten.

⚠ Bij de montage in acht nemen: zaagrichting van de tanden (richting van de pijl op het zaagblad) en draairichtingpijl op de beschermkap moeten overeenkomen.

9 Pendelbeschermer

De pendelbeschermkap **12** die het zaagblad afdekt gaat bij het aanzetten van de zaag automatisch met dezelfde snelheid terug als de snelheid waarmee de zaag wordt aangevoerd. Bij het beëindigen van de zaagwerkzaamheden springt de beschermkap door veerdruk weer in de afdekpositie terug.

10 Zichtbescherming

De zichtbescherming **14** zorgt voor een vrije uitzicht bij het zagen lans afgetekende lijn. Hij gaat automatisch bij het verstellen van de zaagdiepte mee en verhindert het ongecontroleerd wegvliegen van de spaanders. Het zaagblad wordt ook bij min. zaagdiepte afgeschermd, zodat kans op ongelukken verminderd wordt.

1500 KS.book Seite 20 Montag, 15. April 2002 11:11 11

11 Stofafzuiging

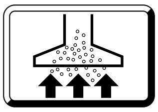

Tijdens de werkzaamheden vrijkomend stof is schadelijk voor de gezondheid. Stofafzuiging gebruiken en stofmasker dragen.

De stofafzuiging verhindert het vuil worden, grote stofbelasting van de te ademen lucht en maakt het verwijderen van vrijkomend afva l gemakkelijker.

Externe afzuiging

Zuigslang (slangsysteem, ø 35 mm) stevig in de spaanuitwerpopening **18** steken.

De machine kan bijv. rechtstreeks aan het stopkontakt van een Kress allroundzuiger met afstandsbediening worden aangesloten. Deze wordt bij het inschakelen van de machine automatisch gestart.

De stofzuiger moet geschikt zijn voor het te bewerken materiaal.

Indien langdurig hout wordt bewerkt, of bij bedrijfsmatig gebruik met materialen waarbij stof vrijkomt dat een gevaar vormt voor de gezondheid, moet de machine worden aangesloten aan een geschikte externe afzuigvoorziening.

12 Voor de praktijk

Aanvoer (druk) bij het zagen aan de materiaaldikte aanpassen. Een te snelle aanvoer leidt tot overbelasting van de motor, snelle slijtage van het zaagblad en slechte zaagsneden.

Zaagvermogen en zaagkwaliteit zijn vooral afhankelijk van de toestand en de vertanding van het zaagblad.

Gebruik daarom uitsluitend scherpe en voor het te bewerken materiaal geschikte zaagbladen.

Hout

De juiste keuze van het zaagblad is afhankelijk van de houtsoort en houtkwaliteit, en van de vraag of er geschulpt of afgekort moet worden.

Stof van beuke- en eikehout is bijzonder gevaarlijk voor de gezondheid. Daarom uitsluitend met stofafzuiging werken.

Kunststoffen

Bij het zagen van kunststof, in het bijzonder van p.v.c., ontstaan lange, spiraalvormige spanen, die elektrostatisch geladen kunnen zijn.

Daardoor kan de spaanuitwerpopening **18** verstopt raken en de pendelbeschermkap **12** gaan klemmen. Bij voorkeur de stofafzuiging gebruiken.

Machine ingeschakeld naar het werkstuk bewegen en voorzichtig aanzagen. Vlot en zonder onderbreking verder zagen, de zaagtanden gaan dan niet zo snel vastzitten.

Non-ferro metalen

Gebruik uitsluitend een geschikt, scherp zaagblad. Dat waarborgt een schone zaagsnede en voorkomt het vastklemmen van het zaagblad.

Machine ingeschakeld naar het werkstuk bewegen, voorzichtig aanzagen en met geringe voorwaartse beweging en zonder onderbreking zagen.

Bij profielen altijd aan de smalle zijde met zagen beginnen, bij U-profielen nooit aan de open zijde beginnen.

Lange profielen ondersteunen, omdat anders bij het vallen van het afgezaagde stuk het zaagblad gaat klemmen en de machine omhoog kan slaan.

13 Onderhoudswerkzaamheden

⚠ Trek voordat u werkzaamheden aan de machine uitvoert altijd de stekker uit het stopcontact.

De ventilatieopeningen altijd schoon houden.

Van buiten toegankelijke kunststofonderdelen regelmatig afvegen met een doek zonder reinigingsmiddel.

Na intensief gebruik gedurende een lange periode moet de machine voor inspectie en grondige reiniging naar een Kress-servicewerkplaats worden gebracht of gestuurd.

Ook van tijd tot tijd de opening van de spaanderafvoer schoon houden (geen agressieve oplossingsmiddelen gebruiken). Alleen dan is ongestoord afzuigen van spaanders mogelijk.

Zaagbladen zonder coating kunnen worden beschermd tegen beginnende roest door middel van een dunne laag zuurvrije olie. Vóór het gebruik de olie weer verwijderen, omdat er anders vlekken op het hout komen.

Hars- en lijmresten op het zaagblad leiden tot slechte zaagsneden. Reinig daarom het zaagblad onmiddellijk na het gebruik.

14 Milieubescherming

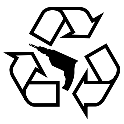

Kress neemt onbruikbaar geworden machines terug om deze te recyclen, zodat met grondstoffen zuinig wordt omgegaan. Door hun modulaire constructie kunnen machines van Kress zeer eenvoudig uit elkaar worden gehaald in materialen die opnieuw kunnen worden gebruikt.

Geef onbruikbaar geworden machines af bij de vakhandel of stuur deze rechtstreeks naar Kress.

Wijzigingen voorbehouden

Applicazione

La sega circolare a mano è impiegabile universalmente per segare legni morbidi e duri, pannelli di masonete, compensato, plastica e materiale rivestito in resopal.

1 ⚠ Indicazioni di sicurezza e misure antinfortunistiche

Prima di mettere la macchina in esercizio, leggere completamente le Istruzioni per l'uso, rispettare le indicazioni di sicurezza contenute nella presente Istruzione nonchè le indicazioni generali di sicurezza per macchine elettriche riportate nell'opuscolo allegato.

⚠ Qualora durante l'operazione di lavoro venisse danneggiato il cavo di rete, estrarre immediatamente la spina dalla presa della corrente.

⚠ Mai lavorare con un cavo di rete danneggiato.

⚠ Per motivi di sicurezza, operare soltanto con l'impugnatura supplementare **7** montata.

⚠ Non trasportare la macchina tenendola per il cavo.

⚠ Le prese in ambienti esterni devono essere assicurate tramite un interruttore di sicurezza per correnti di guasto (FI).

⚠ Non è permesso perforare la carcassa della macchina al fine di volerla contrassegnare. L'isolazione di protezione viene ponticellata. Utilizzare targhette autoincollanti.

⚠ Indossare occhiali protettivi, protezione acustica e maschera antipolvere.

⚠ Portare guanti di protezione e scarpe di protezione.

⚠ In caso di capelli lunghi è necessario portare un'adatta protezione per i capelli. Lavorare soltanto con abiti adatti ed aderenti al corpo.

⚠ La macchina può essere utilizzata soltanto con i relativi dispositivi di protezione.

⚠ Utilizzare sempre il cuneo separatore **15**.

⚠ La cuffia di protezione oscillante **12** deve potersi muovere liberamente. Essa non può essere bloccata quando è aperta.

⚠ In caso di impiego stazionario, la macchina può essere utilizzata ad un tavolo per troncare multiuso munito di sicura contro rimessa in moto involontaria.

⚠ Il cavo della macchina deve essere sempre tenuto nella parte opposta della macchina.

⚠ Collegare le macchine che vengono utilizzate all'esterno attraverso un interruttore di sicurezza per correnti di guasto (FI) con una corrente di disinnesto di massimo 30 mA. Usare soltanto un cavo di prolunga omologato per ambienti esterni e protetto contro gli spruzzi d'acqua.

⚠ Non usare mai lame incrinate o deformate. Impiegare sempre lame affilate e in ottimo stato.

⚠ Per queste seghe circolari a mano non impiegare mai lame della sega in acciaio superrapido altolegato.

⚠ Non è consentito l'impiego di lame della sega i cui dati caratteristici non corrispondono con quelli riportati in queste istruzioni per l'uso.

⚠ Non è consentito l'impiego di lame della sega che presentino un corpo il cui spessore sia maggiore del cuneo di fenditura o la cui allicciatura sia minore dello spessore del cuneo di fenditura.

⚠ Inserire la spina nella presa di rete soltanto quando la macchina è disinserita. Accendere e spegnere l'apparecchio sempre servendosi dell'interruttore, mai tuttavia inserendo o staccando la spina dalla presa o inserendo o estraendo il cavo di alimentazione della macchina.

⚠ Durante l'operazione di lavoro, operare in direzione opposta al proprio corpo.

⚠ La linea di taglio deve essere libera da impedimenti sia nella parte superiore che in quella inferiore. Non segare chiodi, viti, ecc.

⚠ La lama non dovrebbe uscire dal pezzo in lavorazione per oltre **3 mm**.

⚠ Non avvicinare le mani alla lama rotante. Non toccare la lama rotante nella parte inferiore del pezzo in lavorazione.

⚠ Non mettere le dita nell'espulsione dei trucioli **18**.

⚠ Non lavorare su materiale contenente amianto.

⚠ Non dare alla lama angolature involontarie.

⚠ Disinserire immediatamente la macchina se la lama si blocca.

⚠ Dopo aver disinserito la macchina, non cercare di frenare le lame esercitando pressione lateralmente.

2 Figura

1 Blocco del modulo cavo di retel
2 Blocco di avviamento
3 Interruttore con dispositivo di bloccaggio
4 Bottone di arresto del mandrino
5 Feritoia di ventilazione
6 Dado ad alette (regolazione della profondità di passata)
7 Impugnatura supplementare
8 Leva di serraggio (regolazione dell'angolo di taglio)
9 Scala dell'angolo di inclinazione del taglio
10 Vite della manopola a crociera per arresto parallelo
11 Guida parallela
12 Cuffia di protezione oscillante
13 Banco della sega
14 Protezione trasparente
15 Cuneo separatore
16 Calotta protezione
17 Fissaggio del cuneo separatore
18 Espulsione trucioli (bocchetone aspirazione)
19 Scala della profondità di taglio

Accessori illustrati o descritti non fanno necessariamente parte del volume di consegna.

3 Dati tecnici

Sega circolare	**1500 KS**
Potenza assorbita	1 500 Watt
Potenza resa	900 Watt
Interruttore con dispositivo di bloccaggio	●
Num. di giri a vuoto	4 700 1/min
Numero di giri sotto carico	3 640 1/min
Lama-ø, mass.	190 mm
Lama-ø, min.	177 mm
Spessore della lama/ dentatura, mass.	2,25/2,6 mm
Spessore della lama/ dentatura, min.	1,5/1,5 mm
Foro di alloggiamento	20 mm
Spessore cuneo separatore, mass.	1,5 mm
Profondità di taglio a 90°	65 mm a ø 190 mm
Profondità di taglio a 45°	44 mm a ø 190 mm
Dimensioni della base di appoggio (Pattino)	162 x 335 mm
Peso	ca. 5,5 kg
Classe di protezione	II/⧈

4 Informazioni sulla rumorosità e sulla vibrazione

Valori misurati conformemente alla norma EN 50 144.

Livello di rumorosità: 100 dB (A)

Potenza della rumorosità: 87 dB (A)

Valore d'emissione riferito al posto di lavoro: 90 dB (A).

Per l'operatore sono necessarie misure di protezione contro i rumori.

Le vibrazioni sull'elemento mano-braccio di solito sono inferiori a 2,5 m/s^2.

5 Montaggio dell'impugnatura supplementare e del modulo del cavo di rete

⚠ Prima di ogni intervento alla macchina, estrarre la spina dalla prese di rete.

Utilizzare la macchina con l'impugnatura supplementare **7**.

Collegare il modulo del cavo di rete all'impugnatura. La spina deve innestarsi in posizione.

⚠ Utilizzare il modulo di cavo di rete esclusivamente per elettroutensili Kress. Non tentare di utilizzare il modulo in combinazione con altre macchine.

Impiegare esclusivamente moduli del cavo di rete originali Kress e, cioè, almeno pesanti fili isolati in gomma (codice commerciale H07 RN-F).

6 Prima della messa in funzione

Controllare la regolazione del cuneo separatore

Per motivi di sicurezza è obbligatorio usare sempre il cuneo separatore **15**. Il cuneo separatore impedisce che la lama si blocchi durante i tagli longitudinali.

Introdurre il cuneo di fenditura **15** nel supporto della calotta di protezione e tenerlo fermo. Fissare il cuneo di fenditura **15** servendosi della vite ad esagono cavo **17** e della rosetta allegata. Stringere la vite ad esagono cavo **17** dapprima leggermente.

Prima di impostare la macchina, regolarla sulla massima profondità di taglio.

1500 KS.book Seite 23 Montag, 15. April 2002 11:11 11

Svitare la vite **17**, regolare il cuneo seperatore **15** e riavvitare la vite (vedi figura).

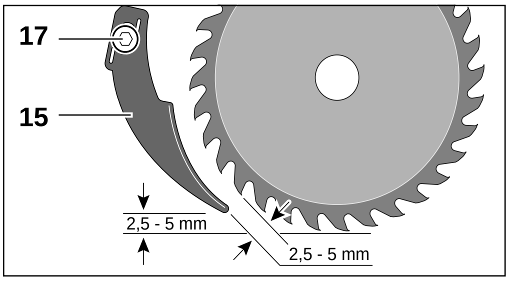

Regolare la profondità di taglio

La profondità di taglio si può regolare con la scala **19** fino a 65 mm. Allentando entrambi i dadi ad alette **6** la tavola completa si può spostare in alto o in basso ottenendo la profondità di taglio richiesta. Fissaggio serrando entrambi i dadi ad alette **6**. Per impedire infortuni e per ottenere un taglio perfetto, la lama deve sporgere dal materiale al massimo di una quantità pari all'altezza di un dente.

Regolazione per profondità di taglio ridotte

Dopo aver allentato i due dadi ad alette **6**, un mezzo giro è sufficiente, afferrare con le due mani la carcassa della sega ed effettuare con i due pollici una pressione uniforme in avanti sui longheroni delle guide parallele fino a che sulla scala appare il contrassegno della regolazione voluta.

Serrare bene il dado ad alette **6**. Controllare il contrassegno anche sul secondo longherone eppoi serrare bene anche il secondo dado.

Regolazione per profondità di taglio grandi

Dopo aver allentato i dadi ad alette **6** afferrare la macchina con una mano davanti all'impugnatura oppure alla carcassa della sega e con l'altra mano alla tavola della sega **13** e spingere le due parti una contro l'altra fino a che sulla scala appare il contrassegno della regolazione voluta. Serrare nuovamente i dadi ad alette **6**.

Regolare l'angolo di inclinazione del taglio

Per realizzare tagli obliqui è possibile inclinare il banco della sega **13** fino a 45°.

Allentare entrambe le leve di seraggio **8** sulle scale graduate, inclinare il banco della sega in base alla scala e serrare nuovamente le leve di serraggio **8**.

Nell'intaglio rettangolare nella parte anteriore della tavola sono disposte tacche di riferimento per 0, 15, 30 e 45°. Questi riferimenti indicano, nel caso di taglio inclinati, la mezzeria della sega che, inclinando la tavola, si sposta lateralmente.

Avviso: Nel caso di bisellature la profondità di taglio è minore del valore indicato sulla scala della profondità di taglio **19**.

La tavola della sega è montata in fabbrica in modo che l'angolo fra la tavola e il disco in posizione base (posizione zero) sia esattamente di 90°. Se si dovesse rilevare una differenza, si può facilmente eseguire la regolazione ruotando le due spine filettate **20** nella traversa.

Guida parallela

La guida parallela **11** permette tagli esatti lungo la battuta di un pezzo in lavorazione, oppure permette di tagliare strisce dalle stesse misure.

Svitare la vite della manopola a crociera **10**, far scorrere l'arresto parallelo **11** fino alla dimensione desiderata. Avvitare fino in fondo la vite della manopola a crociera **10**.

7 Messa in esercizio

⚠ Prima della messa in esercizio, controllare che la tensione di rete corrisponda ai valori indicati sulla targhetta di costruzione della macchina.

Inserimento-disinserimento

Accendere: Azionare il blocco di avviamento **2**.

Premere l'interruttore Inserimento/Disinserimento **3** e tenerlo premuto.

Avviso: L'interruttore Inserimento/Disinserimento **3** non può essere fissato.

Spegnere: Lasciare l'interruttore Inserimento/Disinserimento **3**.

8 Sostituzione della sega

⚠ Prima di ogni intervento alla macchina, estrarre la spina dalla prese di rete.

⚠ Portare guanti di protezione.

⚠ Le lame utilizzate devono corrispondere ai dati identificativi riportati nelle presenti Istruzioni per l'uso.

Premere il bottone di arresto del mandrino **4** e tenerlo fermo, ruotando eventualmente la lama della sega fino a quando non si sente che l'arresto è scattato.

1500 KS.book Seite 24 Montag, 15. April 2002 11:11 11

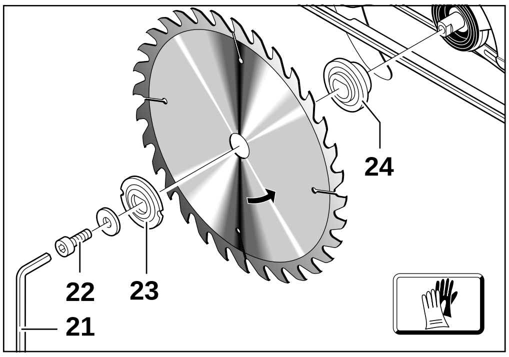

Smontare:

Spostare all'indietro la cuffia di protezione oscillante **12** e mantenerla. Svitare con una chiave a brugola **21** la vite di serraggio **22**.

Togliere la flangia di serraggio **23** e la lama.

Montaggio:

Pulire il mandrino del motore, la lama e tutte le parti di serraggio da montare. Montare il dado di serraggio **22** con la rondella e disco di serraggio **23**. Avvitare forte con la chiave a brugola **21**.

⚠ Attenzione alla posizione di montaggio flangia di alloggiamento **24** e flangia di serraggio **23**.

⚠ Durante il montaggio avere cura di: la direzione di taglio della dentatura (direzione della freccia sulla lama) e la freccia del senso di rotazione sulla calotta di protezione devono corrispondere.

9 Protezione mobile

La protezione mobile **12** che copre la lama, si sposta all'indietro con la stessa velocità della sega, non appena questa inizia a segare il pezzo da lavorare. A lavoro ultimato, la protezione mobile ritorna, tramite azionamento a molla, nella posizione di protezione.

10 Protezione trasparente

La protezione trasparente **14** permette un controllo della traccia o del taglio. Essa si sposta automaticamente variando la profondità di taglio e impedisce che i trucioli vengono espulsi in modo incontrollato. La lama della sega è coperta anche alla minima profondità di taglio, in questo modo viene eliminato il pericolo di infortuni.

11 Aspirazione polvere

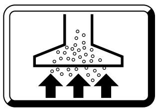

La polvere che viene a crearsi durante l'operazione di lavoro è dannosa alla salute. Utilizzare l'aspirazione polvere e portare la maschera di protezione.

Indossare occhiali, cuffie e la maschera di protezione contro la polvere. Indossare scarpe di protezione.

Aspirazione esterna

Inserire bene il tubo flessibile di aspirazione (sistema di tubazione 35 mm) nella espulsione dei trucioli **18**.

L'elettroutensile può, p.es., essere collegato direttamente alla spina di un aspiratore multiuso della Kress con dispositivo automatico di teleinserimento. L'aspiratore multiuso viene avviato automaticamente accendendo l'elettroutensile.

L'aspirapolvere deve essere adatto all'aspirazione del tipo di materiale in lavorazione.

In caso di lunghi lavori su legno oppure in caso di impiego commerciale su materiali da cui vengono a crearsi polveri dannose alla salute, la macchina deve essere collegata ad un adatto dispositivo di aspirazione esterno.

Utilizzare dispositivi di aspirazione omologati. Dispositivi interni di aspirazione non possono essere impiegati per usi commerciali. Per la lavorazione di altri tipi di materiale l'utente deve chiarire le proprie necessite col fornitore.

12 Consigli pratici

Regolare l'avanzamento (spinta) allo spessore del materiale da segare. Un avanzamento troppo rapido comporta un sovraccarico del motore, un'usura prematura delle lame e un taglio impreciso.

La qualità del taglio e la durata della lama dipendono molto dallo stato e dalla forma della dentatura della lama.

Per questo motivo bisogna usare soltanto lame affilate ed adatte al tipo di materiale in lavorazione.

Legno

La giusta scelta della lama si basa sul tipo di legno, sulla qualità di legno e se son richiesti tagli lontitudinali o trasversali.

Polveri di faggio e di quercia sono particolarmente pericolose per la salute e per questo motivo bisogna lavorare soltanto in combinazione con un aspiratore.

1500 KS.book Seite 25 Montag, 15. April 2002 11:11 11

Materiali artificiali

Segando materiali artificiali, ed in modo particolare il PVC, si hanno trucioli lunghi ed a forma di spirale che possono essere carichi elettrostaticamente.

Può capitare che l'espulsione dei trucioli **18** possa intasarsi e la cuffia di protezione oscillante **12** possa bloccarsi. E' consigliabile dunque usare l'aspirapolvere.

Avvicinare l'elettroutesile al pezzo in lavorazione sempre e solo quando è acceso e la lama è in movimento. Tagliare ad andatura sostenuta e senza interruzioni: in questa maniera la dentatura della sega non si incolla molto facilmente.

Metalli non ferrosi

Usare soltanto una lama appositamente adatta e che sia ben affilata. Ciò garantisce un taglio netto ed impedisce che la lama si blocchi.

Avvicinare la lama dell'elettroutensile con attenzione al pezzo in lavorazione per cominciare l'operazione di taglio e tagliare avanzando lentamente e senza interruzioni.

In caso di profili bisogna cominciare sempre dalla parte più fine; in caso di profili ad U mai cominciare il taglio sulla parte aperta.

Profili lunghi vanno messi su appositi supporti perchè altrimenti „cedendo" si blocca la lama e l'elettroutensile può rinculcare verso l'alto.

13 Disposizioni di manutenzione

⚠ Prima di ogni intervento alla macchina, estrarre la spina dalla prese di rete.

Mantenere sempre pulite le feritoie di ventilazione.

Pulire regolarmente con uno straccio e senza detergenti, parti in materiale artificiale che siano accessibili dall'esterno.

Dopo un periodo abbastanza lungo in cui la macchina sia stata soggetta a condizioni operative estreme, sarà necessario affidare la macchina ad un Centro di servizio Kress perchè venga eseguita una ispezione ed una minuziosa pulizia.

Ripulite di tanto in tanto la bocchetta d'espulsione della segatura dai residui di resina (non usare solventi troppo forti), per preservarne la funzionalità.

Lame non rivestite possono essere protette dalla corrosione tramite uno strato fine di olio esente da acidi. Prima di rimettere la lama in uso è necessario pulirla perchè il legno altrimenti si macchierebbe.

Resti di resina e di colla sulla lama provocano cattivi risultati di taglio. Per questo motivo è necessario pulire la lama subito dopo averla usata.

14 Misure ecologiche

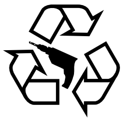

La Kress riprende indietro le macchine fuori uso al fine di realizzare un tipo di smaltimento volto ad un riciclaggio massimo delle risorse. Grazie al sistema costruttivo modulare, le macchine della Kress possono essere separate facilmente secondo i diversi tipi di materiali riciclabili.

Quando la Vostra macchina Kress sarà fuori uso, riconsegnatela al Vostro Rivenditore oppure speditela direttamente alla Kress.

Con riserva di modifiche

Aplicación

La sierra circular de mano posee una aplicación universal para el aserrado de maderas blandas y duras, maderas aglomeradas, madera contrachapeada, materiales sintéticos, así como de materiales cubiertos de resopal.

1 Indicaciones de seguridad y prevención de accidentes

Antes de poner la máquina en funcionamiento lea íntegramente las instrucciones de manejo y aténgase a las indicaciones de seguridad allí descritas así como a las indicaciones generales de seguridad para herramientas eléctricas en el folleto adjunto.

- Si se llegase a deteriorar el cable de red durante su utilización extraer inmediatamente el enchufe de la red.
- No trabaje jamás con cable de red deteriorado.
- Por motivos de seguridad trabajar solamente con la empuñadura adicional **7** montada.
- No transportar el aparato asiéndolo del cable.
- Las tomas de corriente en el exterior deben protegerse por un fusible diferencial.
- Para identificar la máquina no debe taladrarse la carcasa, puesto que se inutilizaría el aislamiento de protección. Use etiquetas adhesivas.
- Llevar gafas de protección, protector de oídos y máscara antipolvo.
- Llevar guantes de protección y calzado fuerte.
- De tener el pelo largo, recójalo adecuamente. Trabajar únicamente con vestimenta ceñida al cuerpo.
- El aparato sólo debe aplicarse con los dispositivos protectores correspondientes.
- Usar siempre la cuña separadora **15**.
- La caperuza protectora pendular **12** debe poder moverse libremente; no debe fijarse para mantenerse abierta.
- En caso de aplicación estacionaria, el aparato sólo debe acoplarse a una mesa de aserrar con protección contra rearranque.
- Mantener el cable siempre detrás del aparato.
- Conectar los aparatos empleados en el exterior a través de un fusible diferencial ajustado a una corriente de disparo de 30 mA máximo. Utilizar cables de prolongación autorizados para su uso en el exterior protegidos contra salpicaduras de agua.
- Está prohibido utilizar discos agrietados o deformados. Trabaje únicamente con discos bien afilados y en perfecto estado de funcionamiento.
- Nunca utilice discos compuestos de acero rápido de alta aleación/HSS.
- No use nunca discos que no correspondan a los datos de identificación descritos en este manual de instrucciones.
- Utilice únicamente discos cuyo cuerpo no sea más ancho y cuyo trisque no sea más pequeño que el espesor de la cuña.
- Enchufar el aparato a la toma de corriente, solamente estando desconectado. Encienda y apague siempre la máquina accionando el interruptor y no metiendo y sacando el enchufe de la toma de corriente.
- Al trabajar empujar el aparato siempre en dirección opuesta al cuerpo.
- La trayectoria de corte debe encontrase libre de obstáculos en su parte superior e inferior. No aserrar en clavos, tornillos, etc.
- La hoja de sierra no debe sobresalir más de **3 mm** de la pieza de trabajo.
- Mantener alejadas las manos de la hoja de sierra en rotación. No tocar la hoja de sierra en rotación que sobresale de la parte inferior de la pieza.
- No introducir los dedos en la boquilla de expulsión de virutas **18**.
- No trabajar materiales que contengan amianto.
- No ladear la hoja de sierra.
- De bloquearse la hoja de sierra, desconectar inmediatamente el aparato.
- No frenar las hojas de sierra después de la desconexión ejerciendo una presión lateral.

2 Figura

1 Fiador de módulo de cable de red
2 Bloqueo de conexión
3 Interruptor de arranque/parada con bloqueo anticonexión
4 Gatillo para bloqueo del husillo
5 Aberturas de refrigeración
6 Tuerca de mariposa (ajuste de la profundidad de corte)
7 Asidero auxiliar
8 Palanca de sujeción (ajuste del ángulo de corte)
9 Escala de ángulo de corte
10 Tuerca de mariposa para limitador paralelo
11 Tope paralelo
12 Caperuza protectora pendular
13 Mesa de sierra
14 Protector visual
15 Cuña separadora
16 Cubierta de seguridad
17 Soporte de cuña separadora
18 Eyector de virutas (boca de aspiración)
19 Escala para profundidad de corte

Los accesorios ilustrados o descritos no siempre corresponden al volumen de suministro.

1500 KS.book Seite 27 Montag, 15. April 2002 11:11 11

3 Datos técnicos

Sierra circular portátil	1500 KS
Potencia absorbida	1 500 Watt
Potencia útil	900 Watt
Interruptor de arranque/parada con bloqueo anticonexión	●
Velocidad en vacío	4 700 1/min
Revoluciones bajo carga	3 640 1/min
Ø de la hoja de sierra, máx.	190 mm
Ø de la hoja de sierra, mín.	177 mm
Espesor del disco/diente de sierra, máx.	2,25/2,6 mm
Espesor del disco/diente de sierra, mín.	1,5/1,5 mm
Diámetro del orificio	20 mm
Espesor de la cuña separadora, máx.	1,5 mm
Profundidad de corte máx. 90°	65 mm con ø 190 mm
Profundidad de corte máx 45°	44 mm con ø 190 mm
Dimensiones de la mesa (Placa base)	162 x 335 mm
Peso	aprox. 5,5 kg
Clase de protección	II/⧈

4 Información sobre ruidos y vibraciones

Determinación de los valores de medición según norma EN 50 144.

Presión acústica: 100 dB (A)

Resonancia acústica: 87 dB (A)

Valor emitido referido al puesto de trabajo: 90 dB (A).

Se requieren medidas contra el ruido por parte del usuario.

La vibración en la mano del usario es normalmente menor de 2,5 m/s^2.

5 Montaje de la empuñadura adicional y del módulo de cable de red

⚠ ¡Antes de cualquier manipulación en el aparato extraer el enchufe de la red!

Utilice el aparato solamente junto con la empuñadura adicional **7**.

Conecte el módulo de cable de red a la empuñadura. El conector debe quedar enclavado.

⚠ Emplee el módulo de cable de red sólo en herramientas eléctricas Kress. No intente accionar otros aparatos con él.

Utilice solamente módulos de cable de red originales Kress, como mínimo, con recubrimiento de caucho para trato rudo (código de identificación H07 RN-F).

6 Antes de la puesta en funcionamiento

Verificar el ajuste de la cuña separadora

La cuña separadora **15** debe emplearse siempre por motivos de seguridad. La cuña separadora evita el agarrotamiento de la hoja de sierra en cortes longitudinales.

Oprima la cuña **15** en el alojamiento que hay en la cubierta de protección y reténgala. Fije la cuña partidora **15** con el tornillo cilíndrico de hexágono interior **17** y la arandela suministrada. Primero deje el tornillo **17** ligeramente apretado.

El ajuste se realiza en la posición con profundidad de corte máxima.

Aflojar el tornillo **17**, ajustar la cuña separadora **15** y reapretar el tornillo (ver figura).

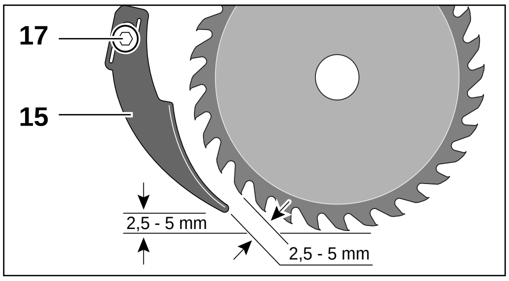

Ajuste de la profundidad de corte

La profundidad de corte se ajusta en una escala **19** que llega hasta 65 mm. La mesa se puede subir o bajar en las guías paralelas soltando las tuercas de mariposa **6** para ajustar la profundidad de corte deseada. Una vez ajustada, déjela bloqueada volviendo a apretar ambas tuercas **6**. Para prevenir accidentes y conseguir un corte perfecto es imprescindible que el disco sobresalga del material como máximo la medida de un diente.

Ajustar una profundidad de corte menor

Tras soltar las tuercas de mariposa **6**, basta con darles media vuelta, coja la caja con ambas manos y empuje hacia abajo el larguero de la guía paralela con ambos pulgares, hasta que la marca llegue a la posición deseada de la escala.

Apriete la tuerca de mariposa **6**. Controle la marca del otro larguero y apriete la otra tuerca de mariposa.

Ajustar una profundidad de corte mayor

Tras soltar las tuercas de mariposa **6** coja la máquina apoyando una mano en el asidero o en la caja y la otra en la mesa **13** y vaya separando ambas piezas hasta que la marca llegue a la posición deseada de la escala. Finalmente, apriete las tuercas de mariposa **6**.

Ajuste del ángulo de corte

La mesa **13** puede girarse hasta una inclinación de corte de 45°.

Suelte ambas palancas de sujeción **8** en los cuadrantes graduados, incline la mesa según escala y fije de nuevo la palanca de sujeción **8**.

El hueco cuadrado que hay en la parte frontal de la mesa tiene unas marcas para 0, 15, 30 y 45°. Dichas marcas señalan el centro de la línea de corte, que queda ladeada al inclinar la mesa.

Observación: Al realizar cortes a inglete, la profundidad de corte es más pequeña que la indicada en la escala para profundidad de corte **19**.

La mesa sale montada de fábrica con un ángulo exacto de 90° entre la mesa y el disco en la posición básica (posición cero). Si nota alguna desviación, corríja la posición girando ligeramente las dos espigas roscadas **20** que hay en la traviesa.

Tope paralelo

El tope paralelo **11** permite obtener cortes exactos respecto al borde de la pieza, o bien cortar tiras de iguales medidas.

Aflojar la tuerca de mariposa **10**, desplazar el limitador paralelo **11** hasta la medida deseada. Apretar la tuerca de mariposa **10**.

7 Puesta en marcha

⚠ Compruebe antes de la puesta en marcha, si la tensión de red coincide con la indicada en la placa de características del aparato.

Conexión y desconexión

Conexión: Accionar el bloqueador de conexión **2**.

Presionar el interruptor de conexión/des-conexión **3** y mantenerlo presionado.

Observación: El interruptor de conexión/desconexión **3** no puede enclavarse.

Desconexión: Soltar el interruptor de conexión/desconexión **3**.

8 Cambio de la hoja de sierra

⚠ ¡Antes de cualquier manipulación en el aparato extraer el enchufe de la red!

⚠ Ponerse guantes de protección.

⚠ Los datos característicos de las hojas de sierra empleadas deben corresponder con los indicados en estas instrucciones de manejo.

Oprima el gatillo para el bloqueo del husillo **4** y fíjelo; en caso necesario, vaya girando el disco hasta que note cómo el bloqueo queda encajado.

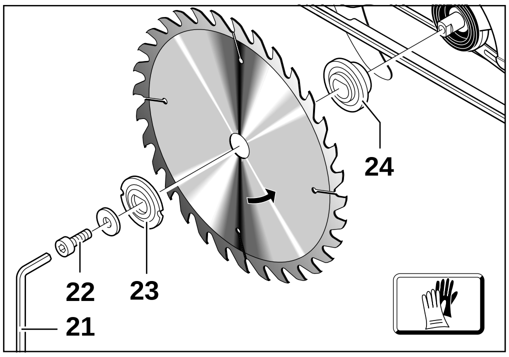

Desmontaje:

Abatir hacia atrás caperuza protectora pendular **12** y sujetarla. Extraer el tornillo de sujeción **22** con la llave macho hexagonal **21**.

Extraer la brida de apriete **23** y la hoja de sierra.

Montaje:

Limpiar el husillo del motor, la hoja de sierra y todas las piezas de sujeción. Montar la tuerca de fijación **22** con la arandela y la brida de apriete **23**. Apretarlas con la llave macho hexagonal **21**.

⚠ Poner atención a la posición de montaje correcta de la brida de apoyo **24** y de la brida de apriete **23**.

⚠ Observar en el montaje: el sentido de corte de los dientes (dirección de la flecha en la hoja de sierra) debe coincidir con el sentido de rotación de la flecha en la caperuza de protección.

9 Guarda móvil

El guarda móvil **12** que cubre el disco retrocede automáticamente al pegar la sierra a la pieza, haciéndolo a la misma velocidad que se mueve la sierra al trabajar. Al concluir el trabajo de corte retorna a la posición de seguridad accionado por un muelle.

10 Protector visual

El protector visual **14** le permite tener a la vista la línea de corte y de trazado. Al ajustar la profundidad de corte éste se mueve automáticamente impidiendo que las virutas salgan disparadas en cualquier dirección. El disco queda tapado aunque esté ajustada la profundidad mínima de corte por lo que el riesgo de accidente se reduce considerablemente.

1500 KS.book Seite 29 Montag, 15. April 2002 11:11 11

11 Aspiración de polvo

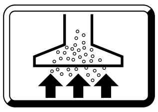

El polvo formado al trabajar es nocivo para la salud. Emplear un equipo para aspiración de polvo y una máscara antipolvo.

La aspiración del polvillo evita la formación de un alto grado de ensuciamiento, un alto contenido de polvillo en el aire a respirar y facilita la eliminación de residuos.

Equipo para aspiración externa

Insertar fuertemente la manguera de aspiración (sistema de mangueras ø 35 mm) en el expulsor de virutas **18**.

El aparato p. ej. puede conectarse directamente a la toma de corriente de una aspiradora universal Kress dotada de arranque a distancia. Ésta se pone en marcha automáticamente al conectar el aparato.

El tipo de aspiradora debe adecuarse al material a procesar.

Al trabajar madera prolongadamente o en caso de aplicaciones profesionales en materiales con formación de polvos nocivos, debe conectarse el aparato a un dispositivo aspirador externo adecuado.

12 Consejos prácticos

Adapte la fuerza de avance (presión) al espesor del material. Un avance demsiado rápido sobrecarga el motor, desgasta en exceso el disco y los cortes resutantes no son limpios.

El rendimiento al aserrar y la calidad de corte dependen esencialmente del estado y forma del dentado de la hoja de sierra.

Emplear por ello únicamente hojas de sierra con buen filo y adecuadas al tipo de material a trabajar.

Maderas

La selección de la hoja de sierra correcta depende del tipo y calidad de madera, y si el corte es longitudinal o transversal.

Ya que el polvo de haya y de roble son especialmente nocivos para la salud, trabajar sólo con un equipo para aspiración de polvo.

Materiales sintéticos

Al aserrar materiales sintéticos, particularmente PVC, se forman largas virutas en forma de espiral que pueden cargarse electrostáticamente.

Ello puede ser causa de obturación de la boquilla de expulsión de virutas **18** y de bloqueo de la caperuza protectora pendular **12**. Lo mejor es emplear un equipo para aspiración de polvo.

Aproximar el aparato en funcionamiento a la pieza de trabajo e iniciar el corte con cuidado. Aserrar de manera rápida y sin interrupción, ya que así no se adhieren tan rápidamente los dientes de sierra.

Metales no férricos

Emplear solamente una hoja de sierra adecuada y con buen filo. Esto garantiza un corte limpio y evita el atasco de la hoja de sierra.

Aproximar el aparato en funcionamiento a la pieza de trabajo e iniciar el corte con cuidado, aserrando con avance reducido y sin interrupción.

Al aserrar perfiles, iniciar el corte siempre por el lado más estrecho, y en el caso de perfiles en U, no iniciarlo nunca por el lado abierto.

Soportar los perfiles largos puesto que al „inclinarse" se atasca la hoja de sierra, lo que puede despedir hacia arriba el aparato.

13 Medidas para mantenimiento

⚠ ¡Antes de cualquier manipulación en el aparato extraer el enchufe de la red!

Mantenga siempre limpias las aberturas de refrigeración.

Limpiar periódicamente con un paño, sin emplear productos de limpieza, las piezas de material sintético accesibles desde el exterior.

Después de una fuerte solicitación durante un tiempo prolongado debe entregarse el aparato para su inspección y limpieza a fondo a un taller de servicio Kress.

Limpie periódicamente los restos de resina acumulados en el eyector de virutas (no utilice disolventes fuertes). Para que éstas salgan sin dificultad.

Las hojas de sierra sin revestir pueden protegerse de la corrosión por una ligera capa de aceite neutro. Antes de su empleo eliminar el aceite a fin de no manchar la madera.

Deposiciones de resina y de cola sobre la hoja de sierra son causa de cortes deficientes. Limpiar por ello la hoja de sierra inmediatamente después de su uso.

14 Protección del medio ambiente

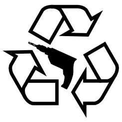

Kress se hace cargo de las máquinas desechadas para su reciclaje y conservación de las materias primas. Por su construcción modular, las máquinas Kress pueden desmontarse de manera muy simple y descomponerse en materiales reutilizables.

Entregue la máquina Kress desechada a un lugar de venta o envíela a Kress directamente.

Reservado el derecho a modificaciones

Användning

Handcirkelsågen kan användas universiellt för sågning av mjukt och hårt trä, spånplattor, plywood, plast, arbetsstycken med resopalyta.

1 Säkerhetsanvisningar för undvikande av olycksfall

Innan maskinen tas i drift bör du noggrant läsa igenom bruksanvisningen och exakt följa de instruktioner som lämnas i denna instruktionsboks säkerhetsanvisningar samt i Allmänna säkerhetsanvisningarna för elverktyg i medföljande bok.

- ⚠ Skadas anslutningssladden under arbetet, dra genast bort stickkontakten ur vägguttaget.
- ⚠ Arbeten får aldrig utföras med skadad nätsladd.
- ⚠ Maskinen får av säkerhetsskäl endast användas med monterat stödhandtag **7**.
- ⚠ Bär ej maskinen i anslutningssladden.
- ⚠ Uttag utomhus skall säkras med felströmsskydd (FI- jordfelsbrytare).
- ⚠ För märkning får ej hål borras i maskinens motorkåpa. I detta fall finns risk för att skyddsisoleringen förbikopplas. Använd endast dekaler.
- ⚠ Använd skyddsglasögon, hörselskydd och andningsskydd.
- ⚠ Använd skyddshandskar och kraftiga skodon.
- ⚠ Har du långt hår, använd hårnät. Använd endast åtsittande kläder under arbetet.
- ⚠ Maskinen får användas endast med tillhörande skyddsutrustning.
- ⚠ Använd alltid klyvkniv **15**.
- ⚠ Pendlande klingskydd **12** måste vara fritt rörligt; det får inte låsas i öppet läge.
- ⚠ Vid stationärt bruk får maskinen användas endast på sågbord med inkopplingsspärr.
- ⚠ Dra alltid kabeln bakåt från maskinen.
- ⚠ Maskiner som används utomhus skall anslutas via jordfelsbrytare med max 30mA utlösningsström. Använd endast för utomhusbruk godkänd och sköljtät skarvsladd.
- ⚠ Sågklingor med sprickor och deformerade klingor får inte användas. Arbeta endast med skarpa klingor av god kvalitet.
- ⚠ Använd aldrig sågklingor av höglegerat snabbstål/ HSS i denna handcirkelsåg.
- ⚠ Sågklingor, som inte överensstämmer med märkdata i denna bruksanvisning, får inte användas.
- ⚠ Sågklingor vars grunddel är tjockare eller vars skränkning är mindre än spaltkilens tjocklek får inte användas.
- ⚠ Verktyget skall vara frånkopplat när stickkontakten ansluts till vägguttaget. Till- och frånkopplingen skall göras med maskinbrytaren, inte genom att ansluta eller dra ut stickkontakten ur vägguttaget eller genom att dra ut nätkabeln ur maskinen.
- ⚠ Maskinen skall vid sågning alltid föras bort från kroppen.
- ⚠ Området ovanför och under sågsnittet skall vara fritt från hinder. Vid sågning se upp för spikar, skruvar mm.
- ⚠ Klingan får inte sticka ut mer än **3 mm** ur arbetsstycket.
- ⚠ Håll alltid händerna på betryggande avstånd från roterande klinga. Berör inte roterande klinga på arbetsstyckets undre sida.
- ⚠ För inte in fingrarna i spånutkastet **18**.
- ⚠ Asbesthaltigt material får inte bearbetas.
- ⚠ Snedvrid inte sågklingan.
- ⚠ Om sågklingan blockerar, stäng omedelbart av maskinen.
- ⚠ Efter frånkoppling bromsa inte upp sågbladet genom att tryckbelasta från sidan.

2 Bild

1 Låsning av nätkabelmodul
2 Inkopplingsspärr
3 Till-frånkopplare med tillkopplingsspärr
4 Regel för spindellåsning
5 Ventilationsöppningar
6 Vingmutter (inställning av sågdjup)
7 Extrahandtag
8 Fästspak (inställning av skärvinkel)
9 Snittvinkelskala
10 Vingskruv för parallellanslag
11 Parallellanslag
12 Pendlande klingskydd
13 Sågbord
14 Synskydd
15 Klyvkniv
16 Skyddshuv
17 Klyvknivsinfästning
18 Spånavskiljare (utsugningsstuts)
19 Sågdjupsskala

I bruksanvisningen avbildat och beskrivet tillbehör ingår inte alltid i leveransen.

1500 KS.book Seite 31 Montag, 15. April 2002 11:11 11

3 Tekniska data

Cirkelsågar	1500 KS
Upptagen effekt	1 500 Watt
Avgiven effekt	900 Watt
Till-frånkopplare med tillkopplingsspärr	•
Tomgångsvarvtal	4 700 1/min
Lastvarvtal	3 640 1/min
Sågblads-ø, max.	190 mm
Sågblads-ø, min.	177 mm
Sågblads-/ sågtandstjocklet, max.	2,25/2,6 mm
Sågblads-/ sågtandstjocklet, min.	1,5/1,5 mm
Klingans centrumhål	20 mm
Klyvknivens tjocklet, max.	1,5 mm
Max sågdjup vid 90°	65 mm vid ø 190 mm
Max sågdjup vid 45°	44 mm vid ø 190 mm
Sågbordets storlek (Bottenplatta)	162 x 335 mm
Vikt	ca. 5,5 kg
Skyddsklass	II/⧈

4 Ljud-/vibrationsdata

Mätvärdena har tagits fram baserande på EN 50 144.

Ljudnivå: 100 dB (A)

Ljudeffektnivå: 87 dB (A)

Emissionsvärde i relation till arbetsplatsen: 90 dB (A).

För användaren skall åtgärder vidtas för ljuddämpning.

Vibration i hand/arm är lägre än 2,5 m/s^2.

5 Så här monteras stödhandtag och nätkabelmodul

⚠ Innan åtgärder vidtas på maskinen ta alltid bort stickkontakten ur uttaget.

Maskinen får endast användas med monterat stödhandtag **7**.

Anslut nätkabelmodulen till maskinens handtag. Se till att stickkontakten faller i läge.

⚠ Nätkabelmodulen får endast användas för Kress-elverktyg; försök inte driva andra maskiner med denna kabel.

Använd uteslutande original Kress-nätkabelmoduler och en kraftig gummikabel som åtminstone motsvarar kod H07 RN-F.

6 Före start av maskin

Kontrollera klyvknivens inställning

Av säkerhetsskäl skall klyvkniv **15** alltid användas. Klyvkniven hindrar klingan från att klämmas fast vid längssågning.

Tryck in och håll fast spaltkilen **15** i upptagningen i skyddshuven. Fäst spaltkilen **15** med hjälp av den inv. sexkantskruven **17** och bifogad underläggsskiva. Drag först endast lätt fast den inv. sexkantskruven **17**.

Inställning skall ske vid max sågdjup.

Lossa skruv **17**, ställ in klyvkniven **15** och dra åter fast skruven (se bild).

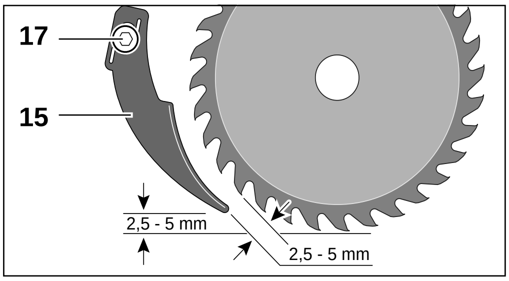

Inställning av sågdjup

Sågdjupet kan ställas in efter en skala **19** till 65 mm. Genom att lossa de båda vingmuttrarna **6** kan sågbordet röras upp och ned i parallellstyrningarna och på så sätt ställas in till önskat sågdjup. Fixering genom åtdragning av de båda vingmuttrarna **6**. För att förebygga olyckor och för att få perfekt sågning, får sågbladet högst sticka upp en sågtand ur materialet.

Inställning av ett mindre sågdjup

Efter lossning av de båda vingmuttrarna **6**, ett halvt varv räcker, fattas såghuset med båda händerna och parallellstyrningens styrbalk trycks jämnt med båda tummarna så långt bakåt, tills markeringen nått önskad inställning på skalan.

Drag åt vingmuttern **6**. Kontrollera markeringen på andra styrbalken och drag även åt den andra vingmuttern.

Inställning av större skärdjup

Efter lossning av vingmuttrarna **6**; fatta tag i maskinen med en hand framme på handtaget eller på såghuset och med den andra handen på sågbordet **13** och skjut de två delarna mot varandra, tills markeringen har nått önskad inställning på skalan. Drag åt vingmuttrarna **6** igen.

Inställning av snittvinkel

Sågbordet **13** kan svängas för snedsågning upp till 45°.

Lossa de två fästspakarna **8** på skalorna, ställ in sågbordet enligt skalan och drag fast fästspaken **8** igen.

På den rektangulära ursparingen i sågbordets främre del är markeringar för 0, 15, 30 und 45° placerade. Markeringarna visar vid vinkelsågning såglinjens mitt, som förskjuts i sidled när sågbordet lutas.

Märk: Vid geringssågning blir aktuellt sågdjup mindre än det värde som anges på sågdjupsskalan **19**.

Sågbordet är från fabrik så monterat att vinkeln mellan sågbord och sågblad i utgångsläget (nolläge) är exakt 90°. Om Ni skulle konstatera en avvikelse, så är det lätt att korrigera genom vridning av två gängstift **20** i den tvärgående balken.

Parallellanslag

Parallellanslaget **11** garanterar exakta snitt längs arbetsstyckets kant och sågning av lister i lika bredd.

Lossa vingskruven **10**, förskjut parallellanslaget **11** till önskat mått. Drag fast vingskruven **10**.

7 Driftstart

⚠ Kontrollera innan maskinen startas att nätspänningen överensstämmer med data på maskinens typskylt.

In-/urkoppling

Inkoppling: Tryck på inkopplingsspärren **2**.

Tryck ned strömställaren **3** och håll den nedtryckt.

Märk: Strömställaren **3** kan inte spärras i tillslaget läge.

Urkoppling: Släpp strömställaren **3**.

8 Byte av klinga

⚠ Innan åtgärder vidtas på maskinen ta alltid bort stickkontakten ur uttaget.

⚠ Använd skyddshandskar.

⚠ Använda sågblad skall motsvara de data som anges i bruksanvisningen.

Tryck in spindellåsningens regel **4** och håll fast den, vrid ev. sågklingan så långt att det känns att låsningen hakar i.

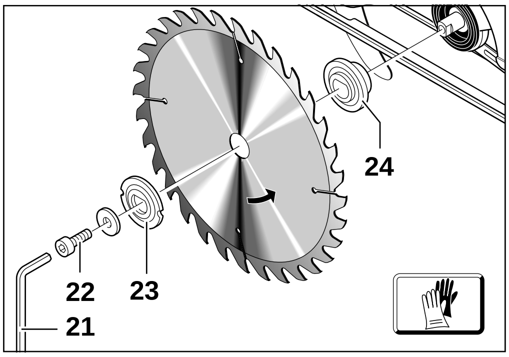

Borttagning:

Sväng pendelklingskyddet **12** bakåt och håll det i detta läge. Dra med sexkantnyckeln **21** loss spännskruven **22**.

Ta bort spännflänsen **23** och klingan.

Ihopsättning:

Rengör motorspindeln, sågbladet och alla spänndetaljer som skall monteras. Montera spännmuttern **22** med underläggsbricka och spännfläns **23**. Dra fast med sexkantnyckel **21**.

⚠ Kontrollera korrekt monteringsläge för stödfläns **24** och spännfläns **23**.

⚠ Kontrollera vid montering att tändernas skärriktning (pilens riktning på sågbladet) och rotationsriktningspilen på skyddshuven överensstämmer.

9 Pendelskydd

Vid ansättningen av verktyget förs pendelskyddet **12**, som täcker sågklingan, automatiskt bakåt med samma hastighet som matningshastigheten. När sågningsarbetet avslutats förs skyddet tillbaka till skyddsläge genom fjäderkraft.

10 Synskydd

Synskyddet **14** ger fri sikt på såg- resp. ritslinjen. Det löper automatiskt med vid inställning av sågdjup och förhindrar att spånen okontrollerat flyger iväg. Sågbladet är även täckt vid minsta sågdjup, på så sätt minskas risken för olycksfall.

1500 KS.book Seite 33 Montag, 15. April 2002 11:11 11

11 Dammutsugning

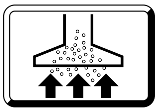

Dammet som uppstår under arbetet är hälsovådligt. Använd dammutsugning och dammskyddsmask.

Dammutsugningen förebygger smuts, hög dammbelastning av andningsluften och underlättar avfallshanteringen.

Extern dammutsugning

Stick stadigt in sugslangen (slangsystem, ø 35 mm) i spånutkastet **18**.

Maskinen kan t ex anslutas direkt till Kress universaldammsugaren med fjärrstyrning. Dammsugaren startar automatiskt när maskinen slås på.

Använd dammsugare måste vara lämplig för det material som bearbetas.

Om maskinen används en längre tid för bearbetning av trä eller för yrkesmässigt bruk på material vid vilket hälsovådligt damm uppstår, skall maskinen anslutas till en lämplig extern utsugningsanordning.

12 Praktiska tips

Anpassa matningen (tryck) vid sågning till materialtjockleken. En för snabb matning medför en överbelastning av motorn, snabbare slitage på sågklingorna och orena sågsnitt.

Sågeffekten och snittkvaliteten är i hög grad beroende av klingans tillstånd och tändernas form.

Använd därför alltid välskärpta klingor som är lämpliga för aktuellt material.

Trä

Vid val av klinga ta hänsyn till träslag, träkvalitet och om sågning skall utföras på längden eller tvären.

Damm från bok och ek är speciellt hälsovådligt; för bearbetning av dessa material skall därför alltid dammutsugning användas.

Plast

Vid sågning av plaster, speciellt då PVC, uppstår långa spiralformade spånor som kan vara elstatiskt uppladdade.

Detta kan medföra att spånutkastet **18** täpps till och att pendelklingskyddet **12** kärvar. Använd därför dammutsugning.

För tillslagen maskin mot arbetsstycket och starta sågningen försiktigt. Såga därefter med jämn inmatning och utan avbrott för att undvika att klingans tänder klibbas ihop.

Icke-järn (NE) metaller

Använd välskärpt klinga som är lämplig för aktuellt material. Detta garanterar ett rent sågsnitt och hindrar klingan från att klämmas in.

För tillslagen maskin mot arbetsstycket och starta sågningen försiktigt. Såga därefter med låg inmatningskraft och utan avbrott.

Vid sågning av profiler starta på smalsidan; starta aldrig sågning av U-profiler på profilens öppna sida.

Stöd långa profiler för att undvika att klingan kläms in när profilen böjs ned och att maskinen slår uppåt.

13 Underhållsåtgärder

⚠ Innan åtgärder vidtas på maskinen ta alltid bort stickkontakten ur uttaget.

Håll ventilationsöppningarna rena.

Använd en trasa utan rengöringsmedel för att regelbundet torka av de plastdelar på maskinen som är åtkomliga från utsidan.

Efter kraftig påkänning under en längre period lämna in maskinen till en Kress-serviceverkstad för grundlig rengöring.

Då och då bör spånutkastet rengöras från hartsrester (Du ombeds att inte använda skarpa lösningsmedel). Endast på så sätt kan Du säkerställa att spånutkastet fungerar obehindrat.

Sågklingor utan ytbeläggning kan skyddas mot korrosion med ett tunt skikt syrafri olja. Innan klingan används, torka bort oljan då den kan alstra fläckar på trävirket.

Kåda och limföroreningar på klingan kan orsaka dålig snittkvalitet. Rengör därför alltid klingan efter användning.

14 Miljöskydd

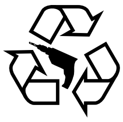

Kress tar tillbaka gamla kasserade maskiner för miljövänlig återvinning. Eftersom Kress-maskinerna är moduluppbyggda är det mycket enkelt att plocka isär de olika materialen för återvinning.

Lämna in din gamla Kress-maskin till återförsäljaren eller skicka den direkt till Kress.

Reservation för ändringar

Anvendelse

Håndrundsaven kan anvendes overalt til savning i bløde og hårde træsorter, spånplader, krydsfiner, kunststof, resopalbelagte arbejdsemner.

1 ⚠ Sikkerhedsforskrifter og beskyttelse mod uheld

Læs brugsvejledningen helt igennem, før maskinen tages i brug. Sørg desuden for at følge sikkerhedsforskrifterne i nærværende vejledning samt de almindelige sikkerhedsforskrifter for el-værktøj i vedlagte hæfte.

⚠ Hvis netkablet beskadiges under arbejdet, skal netstikket trækkes ud med det samme.

⚠ Arbejd aldrig med beskadigede netkabler.

⚠ Af sikkerhedsmæssige grunde skal det ekstrahåndgreb **7** altid være monteret under arbejdet.

⚠ Maskinen/apparatet må ikke bæres i kablet.

⚠ Stikdåser til udendørs brug skal altid være sikret via en fejlstrømbeskyttelseskontakt (FI).

⚠ Værktøjet må ikke kendetegnes ved at bore i huset. Beskyttelsesisoleringen sættes ud af funktion. Benyt klæbeetiketter.

⚠ Beskyttelsesbriller, høreværn og filtermaske skal bæres under fræsearbejdet.

⚠ Bær beskyttelseshandsker og fast fodtøj.

⚠ Bær langt hår under hårbeskyttelse. Arbejd kun med tætsiddende tøj.

⚠ Maskinen/apparatet må kun benyttes med passende beskyttelsesafskærmning.

⚠ Spaltekniv **15** skal altid anvendes.

⚠ Pendulbeskyttelseskappe **12** skal kunne bevæges frit; i åben tilstand må den ikke klemmes fast.

⚠ Ved stationær brug må maskinen kun benyttes på et savebord med elektrisk beskyttelse mod genindkobling.

⚠ Ledningen skal altid føres bagud fra apparatet.

⚠ Maskiner/apparater, som benyttes ude i det frie, tilsluttes via et HFI-relæ med max. 30 mA udløsningsstrøm. Der skal benyttes en stænkvandsbeskyttet forlængerledning, som er specielt godkendt til udendørs brug.

⚠ Revnede savklinger eller sådanne som har fået en anden form må ikke bruges. Der må kun arbejdes med gode og skarpe savklinger.

⚠ Anvend aldrig savklinger af højt legeret hurtigstål/ HSS.

⚠ Der må ikke anvendes savklinger, som ikke opfylder de anførte specifikationer i denne betjeningsvejledning.

⚠ Der må ikke anvendes savklinger, som er tykkere eller hvis udlægning er mindre end kløvekilens tykkelse.

⚠ Værktøjet skal være slukket, når stikket stikkes ind i stikdåsen. Maskinen skal tændes og slukkes med afbryderen på maskinen og aldrig ved at sætte stikket i eller tage det ud af stikdåsen eller ved at sætte netkablet i eller tage det ud af maskinen.

⚠ Maskinen skal under arbejdet altid føres væk fra kroppen.

⚠ Snitbanen skal foroven og forneden være fri for hindringer. Undgå savning i søm, skruer osv.

⚠ Savklingen må ikke rage mere end **3 mm** ud fra arbejdsstykket.

⚠ Hold hænderne væk fra roterende savklinger. Undgå berøring med den roterende savklinge, som befinder sig på undersiden af arbejdsstykket.

⚠ Grib ikke ind i spånudkastningen **18** med fingrene.

⚠ Undgå bearbejdning af asbestholdigt materiale.

⚠ Brug ikke savklinger, som er revnet eller deformeret.

⚠ Hvis savklingen blokerer, skal maskinen/apparatet slukkes med det samme.

⚠ Savklinger må ikke bremses ved at trykke dem på siden.

2 Fig.

1 Lås netkabelmodul
2 Kontaktspærre
3 Tænd- slukkontakt med startspærre
4 Trykknap for spindellås
5 Ventilationshuller
6 Fløjmøtrik (indstilling af snitdybden)
7 Ekstrahångreb
8 Klemmearm (indstilling af skærevinklen)
9 Skærevinkelskala
10 Skrue med stjernegreb til parallel styrekant
11 Parallelanslag
12 Pendulbeskyttelseskappe
13 Savbord
14 Plastskærm
15 Spaltekil
16 Beskyttelseskappe
17 Fastgørelse af spaltekil
18 Spånudkast (udsugningsstuds)
19 Skæredybdeskala

Illustreret eller beskrevet tilbehør er ikke nødvendigvis indeholdt i leverancen.

3 Tekniske data

Rundsav	1500 KS
Optagen effekt	1 500 Watt
Afgiven effekt	900 Watt
Tænd- slukkontakt med startspærre	•
Omdrejningstal, ubelastet	4 700 1/min
Omdrejningstal, belastet	3 640 1/min
Savklinge-ø, maks.	190 mm
Savklinge-ø, min.	177 mm
Savklingetykkelse/ savtandtykkelse, maks.	2,25/2,6 mm
Savklingetykkelse/ savtandtykkelse, min.	1,5/1,5 mm
Savklinge-boring	20 mm
Spaltekiletykkelse, maks.	1,5 mm
Max. skæredybde ved 90°	65 mm ved ø 190 mm
Max. skæredybde ved 45°	44 mm ved ø 190 mm
Størrelsen på savbordet (Grundplade)	162 x 335 mm
Vægt	ca. 5,5 kg
Isolationsklasse	II/⧈

4 Støj-/vibrationsinformation

Måleværdier beregnes iht. EN 50 144.

Lydtrykniveau: 100 dB (A)

Lydeffekt niveau: 87 dB (A)

Arbejdspladsrelateret emissionsværdi: 90 dB (A).

Brugeren skal bære høreværn.

Hånd-arm vibrationsniveauet er typisk under 2,5 m/s^2.

5 Montering af ekstra-håndgreb og netkabelmodul

⚠ Træk netstikket ud, før ethvert arbejde på værktøjet påbegyndes.

Benyt kun værktøjet i forbindelse med ekstra-håndgrebet **7**.

Tilslut netkabelmodulet til håndgrebet. Stikket skal falde i indgreb.

⚠ Benyt kun netkabelmodulet til Kress-el-værktøj. Forsøg ikke at benytte modulet til andre apparater.

Benyt kun originale Kress-netkabelmoduler (mindst tung gummislangeledning (kodebetegnelse H07 RN-F.)

6 Før ibrugtagning

Kontrol af spaltekilens indstilling

Spaltekilen **15** skal altid benyttes af sikkerhedsmæssige grunde. Spaltekilen forhindrer, at savklingen klemmer i forbindelse med længdesnit.

Tryk spaltekniven **15** ind i holderen på beskyttelseskappen og hold den fast. Fastgør kløvekilen **15** ved hjælp af en unbraconøgle **17** og vedlagte spændeskive. Unbracoskruen **17** skal i første omgang kun spændes let.

Der indstilles ved max. snitdybde.

Skruen **17** løsnes, spaltekilen **15** indstilles og skruen strammes fast igen (se fig.).

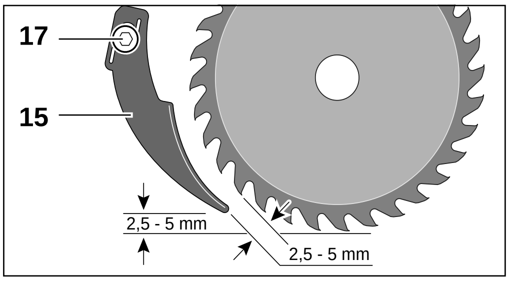

Indstilling af skæredybde

Snitdybden kan efter skalaen **19** indstilles indtil 65 mm. Ved at løsne de to fløjmøtrikker **6** kan det samlede savebord bevæges op og ned i parallelføringerne og således indstilles til den ønskede snitdybde. Fikseringen sker ved at spænde de to fløjmøtrikker **6** fast. For at undgå ulykker og for at opnå et fejlfrit snit, må savklingen højst rage en savtandsdybde ud af materialet.

Indstilling af mindre snitdybder

Efter at have løsnet begge fløjmøtrikker **6**, en halv omdrejning er nok, skal De tage fat om savhuset med begge hænder og trykke parallelføringens styringsvange jævnt tilbage med begge tommelfingre, indtil markeringsstregen har nået den ønskede indstilling på skalaen.

Spænd fløjmøtrikken **6** fast. Kontrollér markeringen på den anden styringsvange og spænd også den anden fløjmøtrik fast.

Indstilling af større snitdybder

Efter at De har løsnet fløjmøtrikkerne **6** skal De tage fat i maskinen med den ene hånd foran på håndgrebet eller på savhuset og med den anden hånd på savebordet **13** og skubbe begge dele imod hinanden, indtil markeringsstregen har nået den ønskede indstilling på skalaen. Spænd fløjmøtrikkerne **6** fast igen.

1500 KS - DK Seite 36 Dienstag, 16. April 2002 9:59 09

Indstilling af skærevinkel

Savbordet **13** kan drejes til skråsnit op til 45°.

Løsn de to klemmearme **8** på bueskalaene, stil savbordet skråt i henhold til skalaen og spænd klemmearmen **8** igen.

Ved det firkantede indsnit på den forreste del af savebordet er der anbragt markeringsstreger til 0, 15, 30 und 45°. Markeringsstregerne angiver ved geringssnit midten af savelinjen, som ved skråstilling af savebordet forskydes sidelæns.

Bemærk: Ved geringssnit er skæredybden mindre end den viste værdi på skæredybde-skalaen **19**.

Savebordet er fra fabrikken monteret på en sådan måde, at vinklen mellem savebord og savklinge i grundstillingen (nulstilling) er nøjagtig 90°. Hvis De skulle konstatere en afvigelse herfra, kan den let rettes op ved at dreje de to gevindstifter **20** i traversen.

Parallelanslag

Parallelanslaget **11** gør det muligt at udføre nøjagtige snit langs med kanten af et arbejdsstykke resp. skæring af lange stykker med samme mål.

Løsn skruen med stjernegreb **10**, skub den parallelle styrekant **11** hen til det ønskede mål. Spænd skruen **10** fast.

7 Ibrugtagning

⚠ Før værktøjet tages i brug, skal det kontrolleres, at netspændingen stemmer overens med angivelserne på værktøjets typeskilt.

Start og stop

Tænd: Kontaktspærren **2** aktiveres.

Start-stop-kontakten **3** trykkes ind og holdes inde.

Bemærk: Start-stop-kontakten **3** kan ikke arreteres.

Sluk: Start-stop-kontakten **3** slippes.

8 Udskiftning af savklinge

⚠ Træk netstikket ud, før ethvert arbejde på værktøjet påbegyndes.

⚠ Bær beskyttelseshandsker.

⚠ De benyttede savklinger skal overholde de tekniske data i denne betjeningsvejledning.

Tryk trykkontakten for spindellåsen **4** ind og hold den fast. Drej evt. savklingen så langt, at låsen går mærkbart i indgreb.

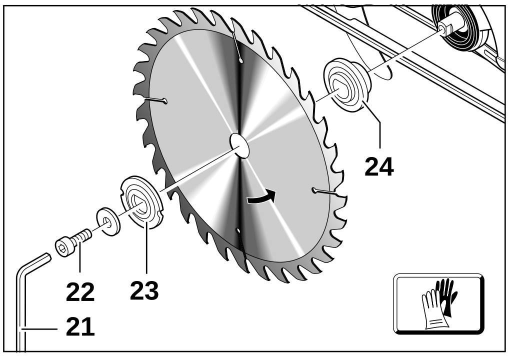

Demontering:

Pendulbeskyttelseskappen **12** svinges tilbage og holdes fast. Fastspændingsskruen **22** drejes ud med en unbrakonøgle **21**.

Spændeflange **23** og savklinge demonteres.

Montering:

Rengør motorspindel, savklinge og alle spændedele, som skal monteres. Montér spændemøtrikken **22** med skive og spændeflangen **23**. Fastspænd unbrakonøglen **21**.

⚠ Vær opmærksom på, at holdeflange **24** og spændeflange **23** monteres korrekt.

⚠ Vær opmærksom på følgende ved monteringen: Tændernes skæreretning (pileretning på savklinge) og retningspilen på beskyttelsesskærmen skal stemme overens.

9 Pendulbeskyttelsesskærm

Pendulbeskyttelsesskærmen **12**, som afskærmer savklingen, vil, når saven sættes mod arbejdsemnet, automatisk gå lige så hurtigt tilbage som saven føres frem under arbejdet. Via et fjedertryk vil den efter afsluttet savearbejde springe tilbage i beskyttelsesstillingen igen.

10 Plastskærm

Plastskærmen **14** giver frit udsyn over snit resp. markeringslinjen. Ved justeringer af snitdybden kører den automatisk med, og forhindrer spånerne kastes ukontrolleret rundt. Savklingen er også afskærmet ved min. snitdybde, hvorved risikoen for ulykker formindskes.

1500 KS - DK Seite 37 Dienstag, 16. April 2002 9:59 09

11 Støvopsugning

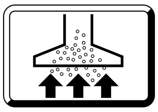

Støv, som opstår under arbejdet, er sundhedsfarligt. Benyt støvudsugning og bær støvbeskyttelsesmaske.

Støvopsugningen forhindrer større mængder af snavs og støvbelastninger i indåndingsluften og letter bortskaffelsen.

Opsugning med fremmed støvsuger

Stik sugeslangen (slangesystem ø 35 mm) fast ind i spånudkastningsåbningen **18**.

Maskinen kan f.eks. tilsluttes direkte med stikdåsen på en Kress-universalsuger med fjernstartanordning, som starter automatisk, når maskinen tændes.

Støvsugeren skal være egnet til det arbejdsstykke, som skal bearbejdes.

Ved længere bearbejdning af træ eller ved erhvervsmæssig brug af materialer, i hvilken forbindelse der opstår sundhedsfarligt støv, skal maskinen/apparatet tilsluttes en egnet ekstern støvsuger.

12 I praksis

Fremføringen (trykket) under savningen skal tilpasses materialetykkelsen. For hurtig fremføring fører til overbelastning af motoren, til hurtig slitage af savklingen og til urene snit.

Savekapacitet og skærekvalitet afhænger i høj grad af savklingens tilstand og tandform.

Derfor må der kun benyttes skarpe og materialepassende savklinger.

Træ

Det rigtige valg af savklinge retter sig efter træart, trækvalitet og om længde- eller tværsnit ønskes.

Bøge- og egestøv er særligt sundhedsfarligt, hvorfor der altid skal arbejdes med støvopsugning.

Kunststof

Ved savning af kunststof, især PVC, opstår der lange, spiralformede spån, som kan være elektrostatisk opladet.

Dette kan føre til en tilstopning af spånudkastningsåbningen **18** og at pendulbeskyttelseskappen **12** sidder i klemme.

Maskinen skal være tændt, når den føres hen til arbejdsstykket, hvorefter savearbejdet påbegyndes. Savearbejdet skal udføres hurtigt og uden afbrydelse, hvilket bidrager til, at savtænderne ikke klæber så hurtigt fast.

Jernfrie metaller

Brug kun en egnet, skarp savklinge. Dette sikrer et rent snit og forhindrer, at savklingen klemmer sig fast.

Maskinen skal være tændt, når den føres hen til arbejdsstykket, savearbejdet påbegyndes, og der saves med langsom fremføring og uden afbrydelse.

Ved profiler skal snittet altid påbegyndes ved den smalle side, ved U-profiler må snittet aldrig startes ved den åbne side.

Lange profiler skal støttes, da savklingen ellers kan sidde i klemme og maskinen kan slå opad, hvis profilerne „vipper nedad".

13 Service

⚠ Træk netstikket ud, før ethvert arbejde på værktøjet påbegyndes.

Sørg for, at ventilationshullerne altid er rene.

Plasticdele, som er tilgængelige udefra, tørres af med en klud uden rengøringsmiddel med regelmæssige mellemrum.

Hvis værktøjet har været benyttet intensivt i længere tid, skal det inspiceres og renses grundigt på et Kress-serviceværksted.

Rens med jævne mellemrum maskinens spånudkast for harpiksrester (brug ikke stærke opløsningsmidler). Kun på den måde kan spånudkastet fungere fejlfrit.

Savklinger uden belægning kan beskyttes mod rust ved påføring af et tyndt lag syrefri olie. Olien skal fjernes før brug, da træ ellers plettes til.

Harpiks og limrester på savklingen fører til dårlige snit. Derfor skal savklingen altid rengøres umiddelbart efter brug.

14 Miljøbeskyttelse

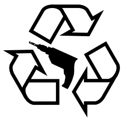

Udsorteret værktøj kan afleveres hos Kress, som sørger for, at de indgår i et ressource-besparende recycling-system. Da Kress-værktøj er modulopbygget, er det meget nemt at skille dem ad i deres forskellige genanvendelige materialer.

Aflevér Deres udsorterede Kress-værktøj hos Deres forhandler eller send det direkte til Kress.

Ret til ændringer forbeholdes

1500 KS.book Seite 38 Montag, 15. April 2002 11:11 11

Bruk

Håndsirkelsagen kan settes til universell bruk når det gjelder saging i mykt og hardt tre, sponplater, kryssfinér, kunststoffer, resopallaminerte materialer.

1 ⚠ Sikkerhetsinformasjoner og uhellforebyggende tiltak

Før du tar maskinen i bruk må du lese gjennom hele bruksanvisningen. Følg sikkerhetsinformasjonene i denne anvisningen og de generelle sikkerhetsinformasjoner for elektroverktøy i vedlagt hefte.

⚠ Hvis nettkabelen skades under arbeid, må straks støpselet trekkes ut.

⚠ Arbeid aldri med skadet strømkabel.

⚠ Av sikkerhetsgrunner må det kun arbeides med montert ekstrahåndtak **7**.

⚠ Ikke bær maskinen i kabelen.

⚠ Stikkontakter utendørs må vúre sikret med en jordfeilbryter.

⚠ For å merke maskinen må det ikke bores i huset. Isolasjonen tar skade. Bruk klebeskilt.

⚠ Ha på vernebriller, hørselvern og støvmaske.

⚠ Bruk vernehansker og solide sko.

⚠ Ved langt hår må man bruke hårnett. Arbeid kun med tettsittende klær.

⚠ Maskinen må kun brukes med det tilhørende beskyttelsesutstyret.

⚠ Bruk alltid spaltekniv **15**.

⚠ Vernedeksel **12** må kunne bevege seg fritt; det må i åpnet tilstand ikke klemmes fast.

⚠ Ved stasjonær bruk må maskinen kun brukes på et sagbord med beskyttelsesanordning mot viderekjøring.

⚠ Før alltid kabelen bakover bort fra maskinen.

⚠ Maskiner som brukes utendørs må koples til en jordfeilbryter (FI) med maksimalt 30 mA utløsningsstrøm. Bruk kun en vannsprutbeskyttet skjøtekabel som er godkjent for utendørs bruk.

⚠ Sagblader med sprekker eller deformerte sagblader må ikke lenger brukes. Arbeid kun med gode, skarpe sagblader.

⚠ Bruk aldri sagblader av høylegert hurtigstål/HSS i denne håndsirkelsagen.

⚠ Sagblader som ikke svarer til de karakteristiske data som er angitt i denne bruksanvisningen skal ikke anvendes.

⚠ Sagblader hvis hovedlegeme er tykkere, eller hvis skrenkning er mindre enn spalteknivens tykkelse, skal ikke anvendes.

⚠ Sett støpselet kun inn i stikkontakten når maskinen er slått av. Maskinen skal slås på og av med hovedbryteren, dette skal aldri skje ved at støpselet plugges inn i, eller trekkes ut av, stikkontakten, eller ved at nettkabelen føres inn i, eller trekkes ut av, maskinen.

⚠ Under arbeid må maskinen alltid føres bort fra kroppen.

⚠ Snittbanen må være fri for hindringer både oppe og nede. Ikke sag i spikre, skruer etc.

⚠ Sagbladet må ikke peke mer enn **3 mm** ut av arbeidsemnet.

⚠ Hold hendene unna det roterende sagbladet. Ikke berør det roterende sagbladet på undersiden av arbeidsemnet.

⚠ Ikke grip med fingrene inn i sponutkast **18**.

⚠ Ikke bearbeid asbestholdig material.

⚠ Sagbladet må ikke kiles fast.

⚠ Når sagbladet blokkerer må maskinen straks slås av.

⚠ Sagblad må ikke bremses ved å trykke mot siden etter utkopling.

2 Bilde

1 Lås nettkabelmodul
2 Innkoplingssperre
3 På-/Av-bryter med lås for kontinuerlig drift
4 Trykknapp for spindellås
5 Ventilasjonsspalter
6 Vingemutter (innstilling av skjæredybde)
7 Støttehåndtak
8 Klemhåndtak (innstilling av skjærevinkel)
9 Skjærevinkelskala
10 Stjernegrepsskrue for parallellanlegg
11 Parallellanlegg
12 Vernedeksel
13 Sagbord
14 Vernedeksel
15 Spaltekniv
16 Beskyttelseshette
17 Spalteknivfeste
18 Flisutkast (avsugstuss)
19 Skjæredybdeskala

Illustrert eller beskrevet tilbehør inngår ikke alltid i leveransen.

3 Tekniske data

Håndsirkelsag	1500 KS
Opptatt effekt	1 500 Watt
Avgitt effekt	900 Watt
På-/Av-bryter med lås for kontinuerlig drift	•
Tomgangsturtall	4 700 1/min
Turtall, belastet	3 640 1/min
Sagblad-ø, maks.	190 mm
Sagblad-ø, min.	177 mm
Sagblad-/ sagetanntykkelse, maks.	2,25/2,6 mm
Sagblad-/ sagetanntykkelse, min.	1,5/1,5 mm
Boring	20 mm
Spalteknivtykkelse, maks.	1,5 mm
Maks. skjæredybde ved 90°	65 mm ved ø 190 mm
Maks. skjæredybde ved 45°	44 mm ved ø 190 mm
Dimensjoner fotplate (Grunnplate)	162 x 335 mm
Vekt	ca. 5,5 kg
Beskyttelsesklasse	II/⧈

4 Støy-/vibrasjonsinformasjon

Måleverdier funnet i samsvar med EN 50 144.

Lydtrykknivå: 100 dB (A)

Lydstyrkenivå: 87 dB (A)

Arbeidsplass-emisjonsverdi: 90 dB (A).

Det er nødvendig med støyverntiltak for brukeren.

Den typiske hånd-arm-vibrasjonen er lavere enn 2,5 m/s^2.

5 Montering av ekstrahåndtak og nettkabelmodul

⚠ Før alle arbeider på maskinen utføres må støpselet trekkes ut.

Bruk maskinen kun med ekstrahåndtak **7**.

Kople nettkabelmodulen til håndtaket. Støpselet må gå i inngrep.

⚠ Bruk nettkabelmodulen kun for Kress-elektroverktøy. Ikke forsøk å bruke andre maskiner med denne.

Bruk kun original Kress-nettkabelmoduler og minst tung gummislangeledning (kodebetegnelse H07 RN-F).

6 Før start

Kontrollere innstillingen av spaltekniven

Spaltekniv **15** må av sikkerhetsgrunner alltid brukes. Spaltekniven forhindrer at sagbladet klemmes fast ved langssnitt.

Trykk spaltekniven **15** inn i festet i beskyttelseshetten og hold den fast der. Fest spaltekniven **15** ved hjelp av sekskantskruen (innvendig sekskant) **17** og den inkluderte underlagsskiven. Skru først sekskantskruen med den innvendige sekskanten **17** bare løst fast.

Innstillingen utføres ved maksimal skjæredybde.

Løs skrue **17**, innstill spaltekniv **15** og trekk skruen til igjen (se bilde).

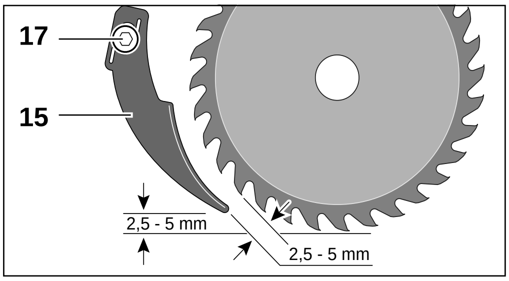

Innstille skjæredybden

Skjæredybden kan innstilles til inntil 65 mm i samsvar med skalaen **19**. Når man løser de to vingemutterne **6**, kan man bevege hele fotplaten opp og ned i parallellføringen og innstille den ønskede skjæredybden. Innstillingen fikseres ved at man trekker til de to vingemutterne **6**. Med henblikk på å forhindre ulykker og på å få et prikkfritt snitt, må skjæredybden ikke være større enn at maks. nedre sagtann stikker ut på andre siden av materialet.

Innstilling av en mindre skjæredybde

Når man har løst de to vingemutterne **6**, en halv omdreining er nok, må man ta tak i sagens utvendige deksel med begge hender og trykke paralellføringens bom bakover med begge tommelfingrene, helt til markeringsstreken er kommet til den ønskede innstillingen på skalaen.

Trekk til vingemutteren **6**. Kontroller markeringen på den andre føringsbommen og trekk til den andre vingemutteren også.

Innstilling av en større skjæredybde

Når man har løst de to vingemutterne **6**, må man ta tak i maskinen med én hånd, enten fremme på håndtaket eller på sagens deksel. Med den andre hånden må man ta tak i fotplaten **13**. Så må man skyve de to delene mot hverandre til markeringsstreken er kommet til den ønskede innstillingen på skalaen. Trekk til vingemutterne **6** igjen.

1500 KS.book Seite 40 Montag, 15. April 2002 11:11 11

Innstille skjærevinkel

Sagbordet **13** kan svinges for skjærevinkler på inntil 45°.

Løs de to klemhåndtakene **8** på bueskalaene, sett sagbordet i vinkel etter skalaen og spenn fast klemhåndtakene **8** igjen.

I det rettvinklede hakket i fremre del av fotplaten finner du markeringer for 0, 15, 30 og 45° vinkel. Markeringsstrekene viser under skråskjæring midten av skjærelinjen, som forskyves mot siden når fotplaten skråstilles.

Merk: Ved gjæringssnitt er skjæredybden mindre enn den anviste verdien på skjæredybdeskala **19**.

Når håndsirkelsagen leveres fra fabrikken, er fotplaten montert slik at vinkelen mellom fotplate og sagblad er nøyaktig 90° i grunnstilling (nullstilling). Hvis du skulle registrere et avvik her, kan du lett foreta en korrektur ved å skru på de to gjengestiftene **20** i traversen.

Parallellanlegg

Parallellanlegg **11** muliggjør eksakte snitt langs en arbeidsemnekant, hhv. skjæring av striper med samme mål.

Løs stjernegrepsskruen **10**, forskyv parallellanlegget **11** til du får den ønskede avstand. Skru fast igjen stjernegrepsskruen **10**.

7 Igangsetting

⚠ Før maskinen tas i bruk må det kontrolleres om nettspenningen stemmer overens med informasjonene på maskinens typeskilt.

På-Av-kopling

Innkopling: Trykk inn innkoplingssperre **2**.

Trykk på-/av-bryter **3** og hold den trykket inne.

Merk: På-/av-bryter **3** kan ikke låses.

Utkopling: Slipp på-/av-bryter **3**.

8 Skifte sagblad

⚠ Før alle arbeider på maskinen utføres må støpselet trekkes ut.

⚠ Bruk vernehansker.

⚠ De anvendte sagbladene må tilsvare de tekniske dataene som er angitt i driftsinstruksen.

Trykk inn spindellåsens trykknapp **4** og hold den fast. Vri eventuelt sagbladet så langt at låsemekanismen hørbart smekker i lås.

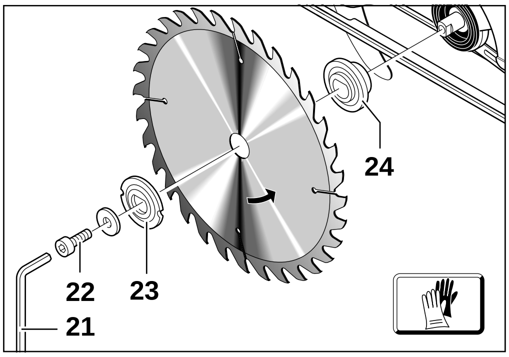

Avmontering:

Sving vernedeksel **12** tilbake og hold fast. Med umbrakonøkkel **21** dreies spennskrue **22** ut.

Ta av spennflens **23** og sagbladet.

Innbygging:

Rengjør motorspindel, sagblad og alle spenndeler som skal monteres. Montér spennmutter **22** med underlagsskive og spennskive **23**. Trekk til med umbrakonøkkel **21**.

⚠ Gi akt på korrekt monteringsposisjon for festeflens **24** og spennflens **23**.

⚠ Under innbygging må det passes på at skjúreretningen til tennene (pilretningen på sagbladet) og dreieretningspilen på vernedekselet stemmer overens.

9 Pendeldekselet

Pendeldekselet **12** som dekker til sagbladet beveges automatisk like raskt tilbake som sagen føres når sagen settes an på materialet. Etter endt saging spretter den tilbake i vernestilling på grunn av tjærbelastningen.

10 Vernedekselet

Vernedekselet **14** sørger for at man har fritt syn til kutt- eller anrisslinjen. Det beveges automatisk i samsvar med justeringen av skjæredybde og forhindrer at flisene flyr ukontrollert i hytt og vær. Sagbladet er tildekket selv ved min. skjæredybde. På denne måten reduseres ulykkesrisikoen.

1500 KS.book Seite 41 Montag, 15. April 2002 11:11 11

11 Støvavsuging

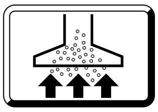

Støv som oppstår under arbeid er helsefarlig. Bruk støvavsug og støvmaske.

Støvavsuget forhindrer større tilsmussinger og høy støvbelastning i innåndingsluften og forenkler deponeringen.

Fremmed avsuging

Sett sugeslangen (slangesystem, ø 35 mm) godt inn i sponutkast **18**.

Maskinen kan f.eks. koples direkte til stikkontakten på en Kress-universalsuger med fjernstartanordning. Denne starter automatisk når maskinen slås på.

Støvsugeren må være egnet for den type material som skal bearbeides.

Under lengre bearbeiding av tre eller ved yrkesmessig bruk på materialer som skaper helsefarlig støv, må maskinen koples til et egnet eksternt avsugingsanlegg.

12 For det praktiske arbeidet

Tilpass fremmatningen (trykket) til materialet under sagingen. En for rask fremmatning fører til at motoren overbelastes, til at sagbladet slites ut for tidlig og til en ikke ren kapping.

Sageytelsen og snittkvaliteten er vesentlig avhengig av tilstand og tannform på sagbladet.

Derfor må det kun brukes skarpe sagblad som er egnet for den type arbeidsemne som skal bearbeides.

Tre

Det riktige valget av sagblad retter seg etter tretypen, trekvaliteten og om det skal utføres langs- eller tverrsnitt.

Bøk- og eikstøv er særskilt helsefarlig og må derfor kun skjæres med støvavsug.

Kunststoffer

Under saging av kunststoff, særlig PVC, oppstår lange, spiralformede spon, som kan være elektrisk oppladet.

Slik kan sponutkast **18** tettes og vernedeksel **12** klemmes fast. Bruk helst støvavsug.

Før maskinen innkoplet mot arbeidsemnet og start sagingen forsiktig. Sag så hurtig videre uten avbrudd, da kleber ikke sagtennene så fort.

Ikke jernholdige metaller

Bruk et skarpt sagblad som er egnet til denne bruk. Dette sikrer en rent snitt og forhindrer at sagbladet klemmer seg fast.

Før maskinen i innkoplet tilstand mot arbeidsemnet, start sagingen forsiktig og sag videre med svak fremskyvning og uten avbrudd.

Ved profiler må skjæringen alltid begynnes på den smale siden, ved U-profiler må det aldri begynnes på den åpne siden.

Støtt lange profiler, ellers kan sagbladet fastklemmes når delene „kanter" og maskinen kan slå oppover.

13 Vedlikeholdstiltak

⚠ Før alle arbeider på maskinen utføres må støpselet trekkes ut.

Hold alltid ventilasjonsspaltene rene.

Kunststoffdeler som er tilgjengelige utenfra må rengjøres med en klut uten rengjøringsmiddel.

Etter bruk over lengre tid bør maskinen leveres inn til inspeksjon og grundig rengjøring hos en Kress-serviceavdeling.

Fra tid til annen må du fjerne harpiksrester fra flisutkastet (bruk ikke sterke løsningsmidler). Dette er en forutsetning for et uhindret flisutkast.

Sagblad uten belegg kan vernes mot korrosjon med et tynt sjikt av syrefritt olje. Før bruk må oljen fjernes igjen, fordi treet ellers kan få flekker.

Harpiks- og limrester på sagbladet fører til dårlige snitt. Derfor må sagbladet rengjøres straks etter bruk.

14 Miljøvern

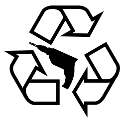

Kress tar imot utbrukte maskiner til ressursskånende resirkulering. På grunn av sin moduloppbygning kan Kress-maskiner svúrt enkelt tas fra hverandre og materialer adskilles til gjenbruk.

Din utbrukte Kress-maskin kan leveres inn til forhandleren eller sendes direkte inn til Kress.

Endringer forbeholdes

1500 KS.book Seite 42 Montag, 15. April 2002 11:11 11

Käyttö

Käsipyörösahaa voidaan käyttää pehmeän ja kovan puun sahaukseen, lastulevyn, kovalevyn, muovin, ja pinnoitettujen materiaalien sahaukseen.

1 Turvaohjeet ja tapaturmasuoja

Lue käyttöohje kokonaan, noudata käyttöohjeen turvaohjeita sekä oheen liitetyn vihkosen sähkötyökalujen yleisiä turvaohjeita ennen kuin otat koneen käyttöön.

- Irrota välittömästi pistotulppa pistorasiasta, jos verkkojohdin vioittuu työskentelyn aikana.
- Älä koskaan työskentele laitteen kanssa, jos sen verkkojohdin on vioittunut.
- Työskentele turvallisuussyistä aina asennetulla lisäkahvalla **7**.
- Älä kanna laitetta verkkojohdosta.
- Ulkona sijaitsevat pistorasiat tulee suojata vikavirtakytkimellä (FI-).
- Laitteen koteloon ei saa porata reikiä kilpien tms. kiinnitystä varten. Tämä oikosulkee suojaeristyksen. Käytä tarroja koneen merkitsemiseksi.
- Käytä suojalaseja, kuulosuojaimia ja hengityssuojainta.
- Käytä suojakäsineitä ja tukevia jalkineita.
- Suojaa pitkät hiukset hiusverkolla. Työskentele vain hyvin istuvissa vaatteissa.
- Laitetta saa käyttää ainoastaan siihen kuuluvien suojavarusteiden kanssa.
- Käytä aina halkaisukiilaa **15**.
- Heilurisuojuksen **12** täytyy pystyä liikkumaan vapaasti; sitä ei saa kiinnittää auki-asentoon.
- Laitetta saa käyttää kiinteässä käytössä vain sahapöydässä, joka on varustettu tahattoman uudelleenkäynnistyksen estolla.
- Tarkista aina että verkkokaapeli kulkee laitteesta poispäin.
- Ulkona käytettäviä laitteita varten suosittelemme 30 mA vikavirtasuojakytkimen (FI-) käyttöä. Käytä vain roiskevesisuojattua ulkokäyttöön tarkoitettua pidennyskaapelia.
- Viallisia sahanteriä tai teriä, jotka ovat muuttaneet muotoaan ei saa käyttää. Työskentele ainoastaan moitteettomassa kunnossa olevilla sahanterillä.
- Älä koskaan käytä tässä käsipyörösahassa suurseosteisesta pikateräksestä valmistettuja sahanteriä.
- Sahanteriä, jotka eivät vastaa tämän käyttöohjeen tietoja, ei saa käyttää.
- Käyttöön saa ottaa ainoastaan sahanteriä, joiden kiinnitysosa ei ole paksumpi ja joiden haritus ei ole pienempi kuin halkaisukiilan paksuus.
- Liitä pistotulppa pistorasiaan ainoastaan koneen ollessa poiskytkettynä. Päälle ja poiskytkentä tapahtuu laitekytkimellä, ei koskaan irrottamalla tai viemällä pistoke pistorasiaan.
- Työnnä aina laitetta poispäin itsestäsi sahatessasi.
- Sahauslinjan täytyy olla esteetön sekä työkappaleen ylä- että alapuolella. Älä sahaa nauloihin, ruuveihin yms.
- Sahanterä ei saa ulottua enempää kuin **3 mm** työkappaleen läpi.
- Pidä kädet etäällä pyörivästä sahanterästä. Varo koskettamasta työkappaleen alapuolella pyörivää sahanterän osaa.
- Älä pane sormia purunpoistoaukkoon **18**.
- Älä työstä asbestipitoista ainetta.
- Älä kallista sahanterää.
- Sammuta laite välittömästi jos sahanterä jää puristukseen.
- Älä jarruta sahanteriä poiskytkennän jälkeen sivuttaisella painamisella.

2 Kuva

1 Verkkojohdinyksikön lukitus
2 Käynnistysvarmistin
3 Kytkentävarmistuksella varustettu päälle- ja poiskytkin
4 Karalukituksen painokytkin
5 Tuuletusaukot
6 Siipimutteri (leikkaussyvyyden säätö)
7 Lisäkahva
8 Lukitusvipu (leikkuukulman säätö)
9 Sahauskulman asteikko
10 Siipimutteri (samansuuntaisuusvastetta varten)
11 Suuntaisohjain
12 Heilurisuojus
13 Sahauspöytä
14 Näkösuoja
15 Halkaisukiila
16 Suojapeite
17 Halkaisukiilan kiinnityskohta
18 Lastuaukko (imutuet)
19 Sahaussyvyyden asteikko

Käyttöohjeessa kuvatut tarvikkeet eivät välttämättä kaikki sisälly toimitukseen.

1500 KS.book Seite 43 Montag, 15. April 2002 11:11 11

3 Tekniset tiedot

Käsipyörösaha	1500 KS
Ottoteho	1 500 Watt
Antoteho	900 Watt
Kytkentävarmistuksella varustettu päälle- ja poiskytkin	•
Tyhjäkäyntikierrosluku	4 700 1/min
Kierrosluku kuormitettuna	3 640 1/min
Sahanterän-ø, maks.	190 mm
Sahanterän-ø, min.	177 mm
Sahanterän/sahahampaan vahvuus, maks.	2,25/2,6 mm
Sahanterän/sahahampaan vahvuus, min.	1,5/1,5 mm
Terän reikä	20 mm
Halkaisukiilan vahvuus, maks.	1,5 mm
Suurin sahaussyvyys 90°	65 mm (ø 190 mm)
Suurin sahaussyvyys 45°	44 mm (ø 190 mm)
Sägetischgröße (Pohjalevy)	162 x 335 mm
Paino	n. 5,5 kg
Suojausluokka	II/⧈

4 Melu-/tärinätieto

Mitta-arvot annettu EN 50 144 mukaan.

Melutaso: 100 dB (A)

Äänenvoimakkuus: 87 dB (A)

Työpaikkakohtainen meluarvo: 90 dB (A).

Käyttöhenkilö tarvitsee kuulosuojaimia.

Tyypillisesti käsivarren tärinä on alle 2,5 m/s^2.

5 Lisäkahvan ja verkkojohdinyksikön asennus

⚠ Irrota pistotulppa pistorasiasta ennen kaikkia laitteeseen kohdistuvia töitä.

Käytä aina laitetta vain lisäkahvan **7** kanssa.

Liitä verkkojohdinyksikkö käsikahvaan. Pistokkeen tulee lukkiutua paikalleen.

⚠ Käytä verkkojohdinyksikköä vain Kress-sähkötyökalujen kanssa. Älä kokeile yksikköä muissa laitteissa.

Käytä vain alkuperäistä Kress-verkkojohdinyksikköä ja vahvaa kumikaapelia (koodi H07 RN-F tai vahvempi).

6 Ennen käyttöönottoa

Tarkista halkaisukiilan asetus

Turvallisuussyistä on aina käytettävä halkaisukiilaa **15**. Halkaisukiila estää terää jäämästä puristukseen pitkittäissahauksissa.

Paina halkaisukiila **15** suojakotelon istukkaan ja pidä siitä kiinni. Kiinnitä halkaisukiila **15** kuusiokoloruuvilla **17** ja välilevyllä. Kiristä kuusiokoloruuvia **17** ensin vain kevyesti.

Säätö tehdään suurimmalla sahaussyvyydellä.

Höllää ruuvia **17**, aseta halkaisukiila **15** ja kiristä ruuvi uudelleen (katso kuvaa).

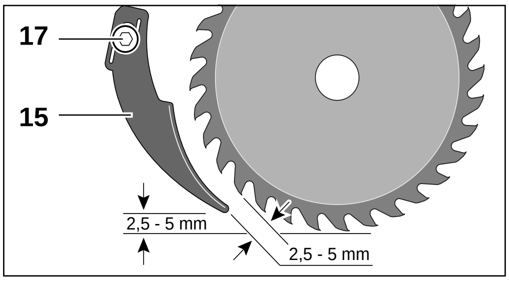

Sahaussyvyyden asetus

Leikkuusyvyys voidaan säätää asteikon **19** mukaan 65 mm. Koko sahapöytää voidaan liikuttaa ylös- ja alas rinakkaissuoraanohjauksissa ja siten se voidaan säätää toivotulle syvyydelle kiristämällä molemmat siipimutterit **6**. Sahanterän tulisi näkyä materiaalista ainoastaan yhden sahanhampaan syvyyden verran, jotta onnettomuuksilta vältyttäisiin ja jotta leikkaustulos olisi moitteeton.

Pienemmän leikkuusyvyyden säätö

Tartu molempien siipimutterien **6** avaamisen jälkeen, puoli kierrosta riittää, sahakoteloon molemmin käsin ja paina rinnakkaisohjauksen ohjaustukea molemmin käsin tasaisesti niin kauas taaksepäin, että merkintäviiva on saavuttaut toivomasi säädön asteikolla.

Kiristä siipimutteri **6**. Tarkista toisen ohjaustuen merkinnät ja kiristä myöskin toinen siipimutteri.

Suuremman leikkuusyvyyden säätö

Tartu koneeseen siipimutterien **6** avaamisen jälkeen yhdellä kädellä edestä kahvasta tai sahakotelosta ja pidä toisella kädellä kiinni sahapöydästä **13** ja työnnä osia vastakkain, kunnes merkintäviva on saavuttanut toivomasi säädön asteikolla. Kiristä jälleen siipimutterit **6** tiukkaan.

Sahauskulman asetus

Sahauspöytää **13** voidaan kääntää enintään 45° vinoleikkausta varten.

Kaariasteikkojen molemmat siipimutterit **8** vapautetaan, sahauspöytä asetetaan asteikon avulla toivottuun vinoasentoon ja siipimutterit **8** kiristetään jälleen.

Sahapöydän etuosassa, suorakulman muotoisissa aukoissa, ovat merkintäviivat 0, 15, 30 ja 45°. Merkintäviivat osoittavat vinoleikkauksilla sahauslinjan keskikohdan, joka siirtyy sivusuunnassa kun sahapöytä asetetaan vinoon.

Ohje: Jiirisahauksessa sahaussyvyys on pienempi kuin sahaussyvyysasteikon **19** osoittama arvo.

Sahapöytä on asennettu tehtaalla siten, että sahapöydän ja sahanterän välinen kulma perusasennossa (nolla-asento) on tarkalleen 90°. Jos huomaat poikkeaman tässä säädössä, on korjaus helposti suoritettavissa traverssilla kahta kierrenastaa **20** kiertämällä.

Suuntaisohjain

Suuntaisohjain **11** mahdollistaa tarkan sahauksen työkappaleen reunan suuntaisena ja samanmittaisten suikaleiden valmistuksen.

Avaa siipimutteri **10**, siirrä samansuuntaisuusvastetta **11** toivomasi luvun kohdalle. Kiristä siipimutteri **10**.

7 Käyttöönotto

⚠ Tarkista ennen käyttöönottoa, että verkkojännite vastaa laitteen tyyppikilvessä mainittua jännitettä.

Käynnistyskytkin

Käynnistys: Paina käynnistysvarmistinta **2**.

Paina käynnistyskytkintä **3** ja pidä se painettuna.

Huom.: Käynnistyskytkintä **3** ei voi lukita.

Pysäytys: Päästä käynnistyskytkin **3** vapaaksi.

8 Sahanterän vaihto

⚠ Irrota pistotulppa pistorasiasta ennen kaikkia laitteeseen kohdistuvia töitä.

⚠ Käytä suojakäsineitä.

⚠ Käytettyjen sahanterien ominaisarvojen tulee vastata tässä käyttöohjeessa annettuja arvoja.

Karalukituksen **4** painokytkin painetaan alas ja pidetään alhaalla, jos tarpeen sahanterää kierretään niin kauas, että lukitus napsahtaa tuntuvasti paikalleen.

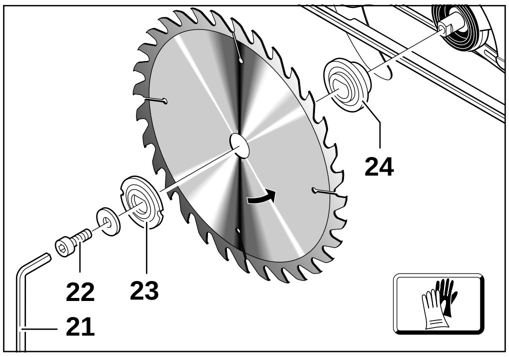

Irrotus:

Käännä auki heilurisuojus **12** ja pidä se paikallaan. Ruuvaa irti kiristysruuvi **22** kuusiokoloavaimella **21**.

Irrota kiinnityslaippa **23** ja sahanterä.

Kiinnitys:

Puhdista moottorin kara, sahanterä ja kaikki asennettavat kiinnitysosat. Asenna kiinnitysmutteri **22** aluslaattoineen ja kiristyslaippoineen **23**. Kiristä kuusiokoloavaimella **21**.

⚠ Tarkista, että tukilaippa **24** ja kiristyslaippa **23** ovat oikeassa asennossa.

⚠ Ota asennettaessa huomioon: Hampaiden leikkaussuunnan (nuolella merkitty sahanterään) ja suojuksessa oleva kiertosuuntaa osoittavan nuolen tulevat olla samansuuntaisia.

9 Heilurisuoja

Heilurisuoja **12**, joka peittää sahanterän, palaa sahanterä työkappaleelle asetettaessa niin nopeasti takaisin, kuin sahaa viedään eteenpäin. Kun sahaus lopetetaan, suoja hyp-pää jousipaineen ansiosta takaisin suoja-asentoon.

10 Näkösuoja

Näkösuojan **14** avulla näkyvyys leikkuu- tai ohjauslinjaan säilyy. Se kulkee leikaussyvyyttä säädettäessä automaattisesti mukana ja estää lastujen kontrolloimattoman poislentämisen. Sahanterä on suojattu myöskin minimisyvyydellä leikattaessa, siten loukkaantumisen vaara pienenee.

1500 KS.book Seite 45 Montag, 15. April 2002 11:11 11

11 Pölynimu

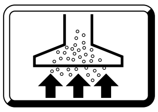

Työskenneltäessä syntyvä pöly on terveydelle haitallista. Käytä pölynpoistoa ja pölynsuojainta.

Pölynpoistolla estetään pahimat likaantumiset, hengitysilman korkea pölypitoisuus ja jätteen hävittäminen helpottuu.

Ulkopuolinen purunpoisto

Työnnä imuletku (ø 35 mm letkujärjestelmä) tiukasti lastunpoistoaukkoon **18**.

Laitteen voi liittää suoraan esim. kaukokäynnistimellä varustetun Kress-yleisimurin pistorasiaan. Imuri käynnistyy silloin automaattisesti laitetta käynnistettäessä.

Pölynimurin täytyy soveltua työstettävälle materiaalille.

Laite täytyy liittää sopivaan ulkoiseen imulaitteeseen, jos pitemmän aikaa työstetään puuta tai ammattimaisessa käytössä aineita, joista syntyy terveydelle haitallista pölyä.

12 Käytännön ohjeita

Siirrä laitetta (paina) sahatessasi eteenpäin materiaalin mukaan. Jos laitetta siirretään liian nopeasti eteenpäin moottori kuormittuu liikaa, sahanterä kuluu nopeasti ja leikkuujälki ei ole tasainen.

Sahausteho ja sahauksen laatu riippuvat suuresti sahanterän kunnosta ja hampaiden muodosta.

Käytä siksi vain teräviä ja työstettävään aineeseen soveltuvia sahanteriä.

Puu

Oikean sahanterän valinta riippuu puun laadusta, puun kunnosta sekä siitä sahataanko pitkittäis- tai poikittaissahauksia.

Pyökki- ja tammipöly ovat erikoisen haitallisia terveydelle, työskentele siksi aina purunimupoistoa käyttäen.

Muovi

Muovia, eritoten PVC:tä, sahattaessa syntyy pitkiä kierukanmuotoisia lastuja, joilla saattaa olla staattinen sähkölataus.

Tämä voi johtaa purun poistoaukon **18** tukkeutumiseen jolloin heilurisuojus **12** saattaa juuttua kiinni. Suosittelemme käyttämään purunimupoistoa.

Lähesty työkappaletta vain käynnissä olevalla laitteella ja aloita sahaus varovasti. Sahaa tasaisesti ja keskeytyksittä. Sahanterän hampaat pysyvät näin kauemmin puhtaina.

Ei-rauta metallit (NE)

Käytä tarkoitukseen soveltuvaa, terävää sahanterää. Näin saat siistin sahausjäljen ja estät sahanterän joutumista puristukseen.

Lähesty työkappaletta vain käynnissä olevalla laitteella, aloita sahaus varovasti, sahaa kevyesti syöttäen ja keskeytyksittä.

Aloita profiilien sahaus aina kapealta puolelta. U-profiilien sahausta ei koskaan saa aloittaa avoimelta puolelta.

Tue pitkät profiilit, koska sahatun osan sivuun taipuminen saattaa sahanterän puristukseen ja voi aiheuttaa takaiskun laitteelle.

13 Huoltotoimenpiteet

⚠ Irrota pistotulppa pistorasiasta ennen kaikkia laitteeseen kohdistuvia töitä.

Pidä aina tuuletusaukot puhtaina.

Puhdista ulkoa päästävät muoviosat kostealla rievulla, ilman pesuainetta.

Kovan, pitkäaikaisen käytön jälkeen tulisi laite tuoda Kress-huoltopajaan tarkistusta ja perusteellista puhdistusta varten.

Poista hartsin jäänteet silloin tällöin lastuaukosta (älä käytä voimakkaita liuottimia). Vain siten lastut voivat tulla ilman vaikeuksia ulos lastuaukosta.

Pinnoittamattomat sahanterät voi suojata hapettumista vastaan ohuella happovapaalla öljykerroksella. Poista öljy ennen käyttöönottoa, muussa tapauksessa puu tulee läikikkääksi.

Sahanterässä olevat hartsi- tai liimajäännökset aikaansaavat huonon sahausjäljen. Puhdista tämän takia sahanterä heti käytön jälkeen.

14 Ympäristönsuoja

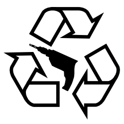

Kress ottaa loppuun käytetyt koneet takaisin perusaineita säästävään kierrätykseen. Modulaarisen rakenteensa ansiosta voidaan Kress-koneet hyvin yksinkertaisesti purkaa uudelleenkäytettäviksi raaka-aineiksi.

Palauta loppuun käytetty koneesi myymälään tai lähetä se suoraan Kressille.

Oikeus muutoksiin pidätetään

Χρήση

Το δισκοπρίονο χειρός μπορεί να χρησιμοποιηθεί γενικά για την κοπή μαλακών ή σκληρών ξύλων, μοριοσανίδων (νοβοπάν), αντικολλητών (κόντραπλακέ), πλαστικών, υλικών καλυμμένων με ρεσοπάλ.

1 ⚠ Υποδείξεις ασφάλειας και προστασία από ατυχήματα

Πριν θέσετε το μηχάνημα σε λειτουργία διαβάστε όλες τις Οδηγίες Χρήσης, τηρείτε τις υποδείξεις ασφάλειας αυτών των οδηγιών, καθώς και τις Γενικές Υποδείξεις Ασφάλειας για Ηλεκτρικά Εργαλεία στο συμπαραδιδόμενο φυλλάδιο.

⚠ Σε περίπτωση που κατά τη διάρκεια της εργασίας σας θα υποστεί το ηλεκτρικό καλώδιο βλάβη, βγάλτε αμέσως το φις από την πρίζα.

⚠ Μην εργάζεσθε ποτέ με χαλασμένο ηλεκτρικό καλώδιο.

⚠ Για λόγους ασφάλειας εργάζεσθε πάντοτε με μονταρισμένη την πρόσθετη λαβή **7**.

⚠ Μη κρατάτε το μηχάνημα από το καλώδιο.

⚠ Εξωτερικές πρίζες πρέπει να ασφαλίζονται με προστατευτικό διακόπτη διαφορικού ρεύματος (FI).

⚠ Δεν επιτρέπεται η διάτρηση του περιβλήματος με στόχο το σημάδεμα του μηχανήματος, γιατί έτσι βραχυκυκλώνεται η προστατευτική μόνωση. Χρησιμοποιείτε αυτοκόλλητα.

⚠ Να φοράτε προστατευτικά γυαλιά, ωτασπίδες και μάσκα προστασίας από σκόνη.

⚠ Φοράτε προστατευτικά γάντια και στερεά υποδήματα.

⚠ Οταν έχετε μακριά μαλλιά φοράτε προστατευτικό μαλλιών. Εργάζεσθε πάντα φορώντας εφαρμοστά ρούχα.

⚠ Το μηχάνημα επιτρέπεται να λειτουργεί μόνο σε συνδυασμό με τις προβλεπόμενες προστατευτικές διατάξεις.

⚠ Χρησιμοποιείτε πάντοτε τη σφήνα **15**.

⚠ Ο παλινδρομικός προφυλακτήρας **12** πρέπει να μπορεί να κινείται ελεύθερα και δεν επιτρέπεται να ακινητοποιηθεί όταν είναι ανοικτός.

⚠ Η μόνιμη εγκατάσταση του μηχανήματος επιτρέπεται μόνο σε συνδυασμό με τραπέζι πριονίσματος με προστασία από αθέλητη επανεκκίνηση.

⚠ Απομακρύνετε το καλώδιο πάντοτε πίσω από το μηχάνημα.

⚠ Μηχανήματα που χρησιμοποιούνται στην ύπαιθρο πρέπει να συνδέονται με το ηλεκτρικό δίκτυο δια μέσου ενός προστατευτικού διαφορικού διακόπτη (FI) κυκλώματος με μέγιστο διαφορικό ρεύμα 30 mA. Χρησιμοποιείτε πάντα καλώδια επιμήκυνσης εγκριμένα για χρήση στην ύπαιθρο και ανθεκτικά στον ψεκασμό με νερό.

⚠ Μην χρησιμοποιείτε δίσκους κοπής με σχισμές ή δίσκους κοπής με παραμορφωμένο σχήμα. Χρησι-μοποιείτε μόνο κατάλληλους και μη στομωμένους δίσκους.

⚠ Μην χρησιμοποιείτε σε αυτό το δισκοπρίονο ποτέ δίσκους κοπής από ενισχυμένο ατσάλι ταχείας εργασίας/HSS.

⚠ Δεν επιτρέπεται να χρησιμοποιούνται δίσκοι κοπής που δεν ανταποκρίνονται στα χαρακτηριστικά που δίδονται σε αυτές τις οδηγίες λειτουργίας.

⚠ Δεν επιτρέπεται να χρησιμοποιούνται δίσκοι κοπής των οποίων το βασικό τμήμα είναι πιο παχύ ή η διευθέτηση δοντιών είναι μικρότερη από το πάχος της σφήνας σχισίματος.

⚠ Βάζετε το φις στην πρίζα, μόνον όταν το μηχάνημα βρίσκεται εκτός λειτουργίας. Η έναρξη και η διακοπή λειτουργίας πρέπει να γίνεται με τον διακόπτη της συσκευής, αλλά ποτέ βάζοντας ή βγάζοντας το φις στην/από την πρίζα ή βάζοντας ή βγάζοντας το καλώδιο στην μηχανή.

⚠ Όταν εργάζεστε το μηχάνηματα να το οδηγείται μακριά από το σώμα.

⚠ Η διαδρομή κοπής πρέπει να είναι και πάνω και κάτω ελεύθερη από τυχόν εμπόδια. Μην πριονίζετε καρφιά, βίδες κτλ.

⚠ Ο πριονόδικος δεν επιτρέπεται να εξέχει περισσότερο των **3 mm** από το υπό κατεργασία τεμάχιο.

⚠ Κρατάτε τα χέρια σας μακριά από τον περιστρεφόμενο πριονόδισκο. Μην έρχεσθε σε επαφή με τον περιστρεφόμενο πριονόδισκο στο κάτω μέρος του υπό κατεργασία τεμαχίου.

⚠ Μη βάζετε τα δάχτυλά σας στο στόμιο εξόδου πριονιδιών **18**.

⚠ Μην κατεργάζεσθε αμιαντούχα υλικά.

⚠ Μη στρεβλώνετε τον πριονόδισκο.

⚠ Διακόψτε αμέσως τη λειτουργία του μηχανήματος αν μπλοκάρει ο πριονόδισκος.

⚠ Μετά τη διακοπή λειτουργίας μην πιέζετε τις πριονόλαμες από τα πλάγια για να τις φρενάρετε.

1500 KS.book Seite 47 Montag, 15. April 2002 11:11 11

2 Εικόνα

1 Μανδάλωση της ενότητας (module) ηλεκτρικού καλωδίου
2 Κουμπί αποκλεισμού αθέλητης ζεύξης
3 Διακόπτης On/Off με αποκλεισμό ζεύξης
4 Σκανδάλη για ασφάλιση της ατράκτου
5 Σχισμές αερισμού
6 Πεταλούδα (ρύθμιση του βάθους κοπής)
7 Επιπρόσθετη λαβή
8 Μοχλός σφιγκτήρα (ρύθμιση της γωνιάς κοπής)
9 Μοιρογνωμόνιο για λοξές τομές
10 Βίδα αστερωτής λαβής για τον παράλληλο οδηγό
11 Οδηγός παράλληλης κοπής
12 Παλινδρομικός προφυλακτήρας
13 Πέλμα κοπής
14 Προστατευτικό
15 Σφήνα
16 Προφυλακτήρας
17 Στερέωση της σφήνας
18 Εξαγωγή πριονιδιών (στόμιο αναρρόφησης)
19 Κλίμακα ρύθμισης βάθους κοπής

Εξαρτήματα που περιγράφονται ή απεικονίζονται δεν συνοδεύουν πάντοτε το μηχάνημα.

3 Τεχνικά χαρακτηριστικά

Φορητό δισκοπρίονο	**1500 KS**
Ονομαστική ισχύς	1 500 Watt
Ισχύς εξόδου	900 Watt
Διακόπτης On/Off με αποκλεισμό ζεύξης	•
Σπείρωμα άξονα	4 700 1/min
Αριθμός στροφών υπό φορτίο	3 640 1/min
Διάμετρος δίσκου λείανσης, max.	190 mm
Διάμετρος δίσκου λείανσης, min.	177 mm
Max. πάχος δίσκου λείανσης/δοντιών	2,25/2,6 mm
Min. πάχος δίσκου λείανσης/δοντιών	1,5/1,5 mm
ø οπής υποδοχής	20 mm
Πάχος σφήνας, max.	1,5 mm
Μέγιστο βάθος κοπής στις 90°	65 mm στις ø 190 mm
Μέγιστο βάθος κοπής στις 45°	44 mm στις ø 190 mm
Μέγεθος πέλματος (Βάση)	162 x 335 mm
Βάρος	περίπου. 5,5 kg
Κατηγορία προστασίας	II/⧈

4 Πληροφορίες για θόρυβο και δονησεις

Εξακρίβωση των τιμών μέτρησης σύμφωνα με EN 50 144.

Στάθμη ακουστικής πίεσης: 100 dB (A)

Στάθμη ηχητικής ισχύος: 87 dB (A)

Τιμή εκπομπής μετρημένη στο χώρο εργασίας: 90 dB (A).

Για τους χειριστές είναι απαραίτητα μέτρα ηχοπροστασίας.

Ο χαρακτηριστικός κραδασμός χεριού-μπράτσου είναι χαμηλότερος από 2,5 m/s^2.

5 Μοντάρισμα της πρόσθετης λαβής και της ενότητας (module) ηλεκτρικού καλώδιου

⚠ Βγάζετε το φις από την πρίζα πριν διεξάγετε οποιαδήποτε εργασία στο ίδιο το μηχάνημα.

Χρησιμοποιείτε το μηχάνημα πάντα με μονταρισμένη την πρόσθετη λαβή **7**.

Συνδέστε την ενότητα ηλεκτρικού καλωδίου στη χειρολαβή. Το φις πρέπει να ασφαλίσει αισθητά.

⚠ Χρησιμοποιείτε την ενότητα ελεκτρικού καλωδίου μόνο για τα ηλεκτρικά εργαλεία της Kress. Μην προσπαθείτε να θέστε μ' αυτήν σε λειτουργία άλλα μηχανήματα.

Χρησιμοποιείτε πάντοτε τις αυθεντικές μοναδες ηλεκτρικού καλωδίου (module), και μάλιστα με ηλεκτρικό αγωγό μονωμένο με τουλάχιστον μέτρια βαρύ ελαστικό σωλήνα (κωδικός αριθμός: H07 RN-F).

6 Πριν θέσετε τη συσκευή σε λειτουργία

Ελέγξτε τη ρύθμιση της σφήνας

Για λόγους ασφάλειας πρέπει να χρησιμοποιείται πάντα η σφήνα **15**. Η σφήνα εμποδίζει την εμπλοκή του πριονόδισκου κατά τις διαμήκεις τομές.

Πιέστε το μαχαίρι σχισίματος **15** στην υποδοχή του προφυλακτήρα και κρατήστε το πατημένο. Στερεώστε την σφήνα σχισμού **15** μέσω της εσωεξαγωνικής βίδας **17** και της συνειμμένης ροδέλας. Σφίγξτε καταρχήν λίγο την εσωεξαγωνική βίδα **17**.

1500 KS.book Seite 48 Montag, 15. April 2002 11:11 11

Η ρύθμιση επακολουθεί στο μέγιστο βάθος κοπής.

Λύστε τη βιδα **17**, ρυθμίστε τη σφήνα **15** και σφίγξτε εκ νέου τη βίδα (βλέπε εικόνα).

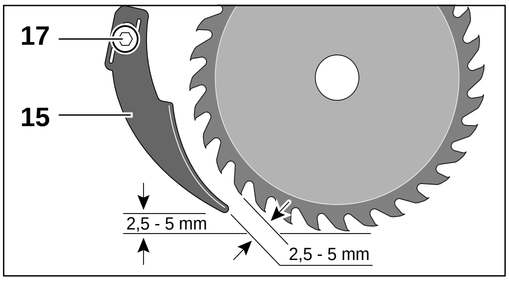

Ρύθμιση του βάθους κοπής

Το βάθος κοπής μπορεί να ρυθμιστεί πάνω σε μια κλίμακα **19** έως 65 mm. Ξεβιδώνοντας τις δυο πεταλούδες **6** μπορεί το πέλμα να μετακινηθεί προς τα πάνω και προς τα κάτω και να ρυθμιστεί στο βάθος κοπής που επιθυμείτε. Η σταθεροποίηση γίνεται με το σφίξιμο των δυο πεταλουδών **6**. Για την αποφυγή ατυχημάτων και για να πετύχετε καλή κοπή, ο πριονόδισκος πρέπει να εξέχει το πολύ ένα βάθος δοντιού από το υλικό.

Ρύθμιση μικρότερου βάθους κοπής

Αφού ξεβιδώσετε τις δύο πεταλούδες **6**, αρκεί μισή περιστροφή, πιάστε με τα χέρια σας το περίβλημα του δισκοπρίονου και πιέστε τον άξονα του παράλληλου οδηγού με τους δυο αντίχειρες προς τα πίσω, μέχρι να φτάσει η γραμμή μαρκαρίσματος στη ρύθμιση που επιθυμείτε.

Σφίξτε την πεταλούδα **6**. Ελέγξτε το σημάδι στο δεύτερο άξονα και σφίξτε και τη δεύτερη πεταλούδα.

Ρύθμιση μεγαλύτερου βάθους κοπής

Αφού ξεβιδώσετε τις πεταλούδες **6** πιάστε με το ένα σας χέρι τη μηχανή από τη λαβή ή από το περίβλημα και με το άλλο χέρι από το πέλμα **13** και σπρώξτε τα δύο τμήματα, μέχρι που η γραμμή μαρκαρίσματος να φτάσει στην κλίμακα στη ρύθμιση που επιθυμείτε. Ξανασφίξτε τις πεταλούδες **6**.

Ρύθμιση της γωνίας κοπής

Το πέλμα κοπής **13** μπορεί να στραφεί για λοξές τομές μέχρι 45°.

Λύστε και τους δυο μοχλούς σύσφιγξης **8** στις κλίμακες, στρέψτε λοξά το πέλμα κατά την κλίμακα και ξανασφίγξτε τους μοχλούς **8**.

Στην εγκοπή στο εμπρόσθιο τμήμα του πέλματος υπάρχουν γραμμές για 0, 15, 30 και 45°. Οι γραμμές δείχνουν στις φαλτσογωνίες το μέσον της γραμμής κοπής. η οποία μετακινείται πλευρικά όταν τοπο-θετείται πλάγια το πέλμα.

Υπόδειξη: Κατά την κοπή λοξών τομών το βάθος κοπής είναι μικρότερο από στην τιμή που δείχνει η κλίμακα ρύθμισης βάθους κοπής **19**.

Το πέλμα είναι από το εργοστάσιο έτσι τοποθετημένο ώστε η γωνία μεταξύ πέλματος και πριονόδισκου στη μηδενική θέση να είναι ακριβώς 90°. Σε περίπτωση που διαπιστώσετε κάποια απόκλιση, μπορείτε να διεξάγετε διόρθωση στρίβοντας τους δυο αξονίσκους σπειρώματος **20** στην τραβέρσα.

Οδηγός παράλληλης κοπής

Ο οδηγός παράλληλης κοπής **11** καθιστά δυνατές ακριβές κοπές κατά μήκος του περιθώριου του υπό κατεργασία τεμαχίου, καθώς και την κοπή ισομήκων λωρίδων.

Λύστε την βίδα αστερωτής λαβής **10**, μετατοπίστε τον παράλληλο οδηγό **11** μέχρι το επι-θυμητό μέτρο. Σφίγξτε την βίδα αστερωτής λαβής **10**.

7 Θέση σε λειτουργία

⚠ Πριν θέσετε το μηχάνημα σε λειτουργία ελέγξτε, αν η τάση δικτύου συμφωνεί μ' εκείνη που αναγράφεται στην πινακίδα τύπου (κατασκευαστή) του μηχανήματος.

Θέση σε και εκτός λειτουργίας

Θέση σε λειτουργία: Ενεργοποιήστε το κουμπί αποκλεισμού αθέλητης ζεύξης **2**.

Πατήστε το διακόπτη ON/OFF **3** και κρατήστε τον πατημένο.

Παρατήρηση: Ο διακόπτης ON/OFF **3** δεν μπορεί να μανταλωθεί.

Θέση εκτός λειτουργίας: Αφήστε το διακόπτη ON/OFF **3** ελεύθερο.

8 Αλλαγή πριονόδισκου

⚠ Βγάζετε το φις από την πρίζα πριν διεξάγετε οποιαδήποτε εργασία στο ίδιο το μηχάνημα.

⚠ Φοράτε προστατευτικά γάντια.

⚠ Οι χρησιμοποιήσιμοι δίσκοι κοπής πρέπει να αντιστοιχούν στα τεχνικά χαρακτηριστικά που αναφέρονται στις παρούσες Οδηγίες χρήσης.

Πατήστε και κρατήστε πατημένη την σκανδάλη ασφάλισης της ατράκτου **4**, ενδεχομένως στρέψτε την δίσκο κοπής τόσο μέχρι που να πιάσει η ασφάλεια.

1500 KS.book Seite 49 Montag, 15. April 2002 11:11 11

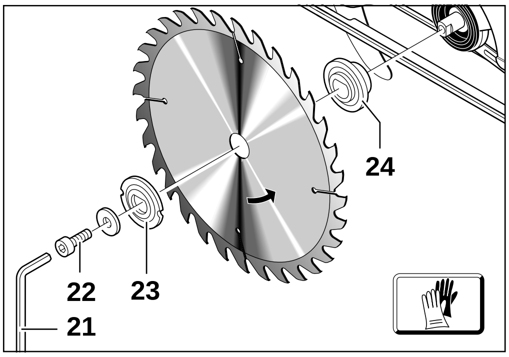

Αφαίρεση:

Μετακινήστε τον παλινδρομικό προφυλακτήρα 12 προς τα πίσω και στερεώστε τον. Ξεβιδώστε τη βίδα σύσφιγξης **22** με το εσωτερικό εξάγωνο κλειδί **21**.

Αφαιρέστε τη φλάντζα σύσφιγξης **23** και τον πριονόδισκο.

Εγκατάσταση:

Καθαρίστε τον άξονα του κινητήρα, τον πριονόδισκο και όλα τα υπό συναρμολόγηση εξαρτήματα σύσφιξης. Συναρμολογήστε το περικόχλιο σύσφιξης με ροδέλα **22** και τη φλάντζα σύσφιξης **23** και σφίξτε με το κλειδί εσωτερικού εξαγώνου **21**.

⚠ Δώστε προσοχή, ώστε να συναρμολογηθούν σωστά η φλάντζα υποδοχής **24** και φλάντζα σύσφιξης **23**.

⚠ Κατά την εγκατάσταση προσέξτε: Η διεύθυνση κοπής των δοντιών (διεύθυνση του βέλους επάνω στον πριονόδισκο) πρέπει να ταιριάζει μ' εκείνη του βέλους ένδειξης περιστροφής επάνω στον προφυλακτήρα.

9 Προφυλακτήρας

Ο προφυλακτήρας **12**, που καλύπτει τον πριονόδισκο, υποχωρεί κατά την τοποθέτηση του εργαλείου στο υλικό, όσο το δισκοπρίονο οδηγείται κατά την εργασία. Μετά τον τερματισμό της εργασίας επιστρέφει με πίεση ελάσματος στην αρχική του θέση.

10 Προστατευτικό

Το προστατευτικό **14** επιτρέπει ελεύθερο οπτικό πεδίο στη γραμμή κοπής και σε χαραγμένη γραμμή. Προχωρά αυτόματα με τη μετατόπιση του βάθους κοπής και παρεμποδίζει την ανεξέλεγκτη εκσφεν-δόνιση πριονιδιών. Ο πριονόδισκος είναι καλυμμένος και στο ελάχιστο βάθος κοπής. Ετσι περιορίζεται ο κίνδυνος ατυχήματος.

11 Αναρρόφηση σκόνης

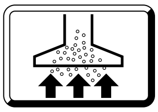

Η σκόνη που δημιουργείται κατά τη εργασία είναι ανθυγιεινή. Χρησιμοποιείτε αναρρόφηση σκόνης και φοράτε προσωπίδα προστασίας αναπνοής.

Η απορρόφηση σκόνης εμποδίζει να λερωθεί περισσότερο το μηχάνημα, να ρυπανθεί περισσότερο ο εισπνεόμενος αέρας και διευκολύνει τη διάθεση της σκόνης.

Εξωτερική αναρρόφηση σκόνης

Τοποθετήστε το σωλήνα αναρρόφησης (σύστημα σωλήνων ø 35 mm) στην έξοδο πριονιδιών **18**.

Το μηχάνημα μπορεί π.χ. να συνδεθεί κατευθείαν στην πρίζα του απορροφητήρα γενικής χρήσης της Kress με σύστημα θέσης σε λειτουργία από απόσταση. Ο απορροφητήρας ενεργοποιείται αυτόματα όταν το μηχάνημα τεθεί σε λειτουργία.

Ο απορροφητήρας σκόνης πρέπει να είναι κατάλληλος για το αντίστοιχο υπό κατεργασία υλικό.

Κατά τη διαρκή κατεργασία ξύλου, ή κατά την επαγγελματική χρήση με υλικά τα οποία δημιουργούν ανθυγιεινές σκόνες, το μηχάνημα πρέπει να συνδεθεί σε μια κατάλληλη εξωτερική αναρρόφηση σκόνης.

12 Πρακτικές υποδείξεις

Κατά την κοπή προσαρμόζετε την προώθηση (πίεση) στο πάχος υλικού. Η πολύ γρήγορη προώθηση οδηγή σε καταπόνηση του μοτέρ, σε γρήγορη φθορά του δίσκου κοπής και σε όχι καθαρές τομές.

Η απόδοση κατά το πριόνισμα και η ποιοτητα κοπής εξαρτιούνται κατά κύριο λόγο από την κατάσταση και τη μορφή της οδόντωσης του πριονόδισκου.

Γι' αυτό χρησιμοποιείτε πάντα καλοτροχισμένους προνίδισκους, κατάλληλους για το εκάστοτε υπό κατεργασία υλικό.

1500 KS.book Seite 50 Montag, 15. April 2002 11:11 11

Ξύλο

Η σωστή επιλογή του πριονόδισκου εξαρτάται από το είδος και την ποιότητα του ξύλου, καθώς και αν απαιτείται κατά μήκος ή εγκάρσια κοπή.

Σκόνες βελανιδιάς και οξυάς είναι ιδιαίτερα βλαβερές για τη υγεία, γι' αυτό εργάζεσθε πάντοτε με αναρρόφηση σκόνης.

Πλαστικά

Κατά το πριόνισμα πλαστικού υλικού, ιδιαίτερα πολυβινυλοχλωρίδιου (PVC) δημιουργούνται μακριά, σπειροειδή ροκανίδια που μπορει να φορτιστούν ηλεκτροστατικά.

Εξαιτίας αυτού μπορεί να βουλώσει το στόμιο εξόδου πριονιδιών **18** και να μπλοκάρει ο παλινδρομικός προφυλακτήρας **12**. Το καλύτερο είναι, να χρησιμοποιείτε αναρρόφηση σκόνης.

Τοποθετήστε το μηχάνημα στο υπό κατεργασία υλικό μόνο όταν αυτό βρίσκεται σε λειτουργία και αρχίστε προσεκτικά το πριόνισμα. Πριονίζετε σχετικά γρήγορα και χωρίς διακοπές· έτσι δεν "κολλούν" γρήγορα τα δόντια της πριονόλαμας.

Μη πολύτιμα μέταλλα εκτός σιδήρου (μέταλλα ΝΕ)

Χρησιμοποιείτε έναν κατάλληλο, καλοτροχισμένο πριονόδισκο. Αυτό σας εγγυάται καθαρή κοπή ενώ ταυτόχρονα εμποδίζεται το μπλοκάρισμα του πριονόδισκου.

Τοποθετήστε το μηχάνημα στο υπό κατεργασία υλικό μόνο όταν αυτό βρίσκεται σε λειτουργία και αρχίστε προσεκτικά το πριόνισμα. Πριονίζετε με μικρή προώθηση και χωρίς διακοπές.

Οταν κατεργάζεσθε τεμάχια με διατομή (προφιλέ) αρχίζετε την κοπή από τη στενή πλευρά· όταν κατεργάζεσθε τεμάχια με διατομή U μην αρχίζετε ποτέ την κοπή από την ανοιχτή πλευρά.

Υποστηρίζετε υπό κατεργασία μακριά τεμάχια με διατομή, γιατί διαφορετικά κατά τό "σπάσιμο" μπλοκάρει ο πρινόδισκος και το μηχάνημα μπορεί να τιναχτεί ψηλά.

13 Μέτρα συντήρησης

⚠ Βγάζετε το φις από την πρίζα πριν διεξάγετε οποιαδήποτε εργασία στο ίδιο το μηχάνημα.

Διατηρείτε τις σχισμές αερισμού πάντα καθαρές.

Καθαρίζετε τακτικά μ' ένα πανί χωρίς μέσα καθαρισμού τα πλαστικά μέρη του εργαλείου, στα οποία έχετε πρόσβαση "απ' έξω".

Μετά από μακροχρόνια χρήση του μηχανήματος κάτω από δυσμενείς συνθήκες, καλό θα ήταν, το μηχάνημα να αποσταλεί για επιθεώρηση και γενικό καθαρισμό σε μια υπηρεσία εξυπηρέτησης πελατών της Kress.

Καθαρίζετε τακτικά την εξαγωγή πριονιδιών από τυχόν υπολείμματα ρητίνης (μην χρησιμοποιείτε οξέες διαλυτικές ουσίες). Μόνο έτσι μπορεί να λειτουργήσει σωστά η εξαγωγή πριονιδιών.

Πριονόδισκοι χωρίς επίστρωση προστατεύονται από την σκουριά με επίχριση ενός λεπτού στρώματος ανόξινου λαδιού πριν αρχίσει η οξείδωση. Πριν τη χρήση του πριονόδισκου απομακρύνετε παλι το λαδι, γιατί αλλιώς θα λερωθεί το ξύλο.

Κατάλοιπα ρητίνης και κόλλας πάνω στον πρινόδισκο οδηγούν σε κοπές κακής ποιότητας. Γι' αυτό καθαρίζετε τον πριονόδικο αμέσως μετά τη χρήση του.

14 Προστασία του περιβάλλοντος

Η Kress παίρνει πίσω παλιά, άχρηστα μηχανήματα με στόχο τη φειδωλή σε πρώτες ύλες ανακύκλωσή τους. Τα μηχανήματα της Kress μπορούν, χάρη στον αρθρωτό, τυποποιημένο τρόπο της κατασκευής τους, να διαχωρισθούν εύκολα στα επί μέρους επαναχρησιμοποιήσιμα υλικά τους.

Παραδώστε το άχρηστο Kress-μηχάνημά σας στον έμπορά σας ή αποστείλτε το κατευθείαν πίσω στην Kress.

Διατηρούμε το δικαίωμα αλλαγών

(D) CE Konformitätserklärung

Wir erklären in alleiniger Verantwortung, dass dieses Produkt mit den folgenden Normen oder normativen Dokumenten übereinstimmt: EN 50 144, HD 400, EN 55 014-1, EN 55 014-2, EN 61 000-2-3, EN 61 000-3-3, EN 61 000-3-11 gemäß den Bestimmungen der Richtlinien 73/23/EWG, 89/336/EWG, 98/37/EG.

(GB) CE Declaration of conformity

We declare under our sole responsibility that this product is in conformity with the following standards or standardization documents: EN 50 144, HD 400, EN 55 014-1, EN 55 014-2, EN 61 000-2-3, EN 61 000-3-3 , EN 61 000-3-11 according to the provisions of the regulations 73/23/EEC, 89/336/EEC, 98/37/EC.

(F) CE Déclaration de conformité

Nous déclarons sous notre propre responsabilité que ce produit est en conformité avec les normes ou documents normalisés: EN 50 144, HD 400, EN 55 014-1, EN 55 014-2, EN 61 000-2-3, EN 61 000-3-3, EN 61 000 3-11 conformément aux termes des réglementations 73/23/CEE, 89/336/CEE, 98/37/CE.

(NL) CE Konformiteitsverklaring

Wij verklaren op eigen verantwoording, dat dit produkt voldoet aan de volgende normen of normatieve dokumenten: EN 50 144, HD 400, EN 55 014-1, EN 55 014-2, EN 61 000-2-3, EN 61 000-3-3, EN 61 000-3-11 volgens de bepalingen van de richtlijnen 73/23/EEG, 89/336/EEG, 98/37/EG.

(I) CE Dichiarazione di conformità

Assumendone la piena responsabilità, dichiariamo che il prodotto è conforme alle seguenti normative ed ai relativi documenti: EN 50 144, HD 400, EN 55 014-1, EN 55 014-2, EN 61 000-2-3, EN 61 000-3-3, EN 61 000-3-11 in base alle prescrizioni delle direttive CEE 73/23, CEE 89/336, CE 98/37.

(E) CE Declaracion de conformidad

Declaramos bajo nuestra sola responsabilidad que este producto está en conformidad con las normas o documentos normalizados siguientes: EN 50 144, HD 400, EN 55 014-1, EN 55 014-2, EN 61 000-2-3, EN 61 000-3-3, EN 61 000-3-11 de acuerdo con las regulaciones 73/23/CEE, 89/336/CEE, 98/37/CE.

(S) CE Konformitetsförklaringen

Vi intygar och ansvarar för att denna produkt överensstämmer med följande norm och dokument: EN 50 144, HD 400, EN 55 014-1, EN 55 014-2, EN 61 000-2-3, EN 61 000-3-3, EN 61 000-3-11 enligt bestämmelserna i riktlinjerna 73/23/EWG, 89/336/EWG, 98/37/EG.

(DK) CE Overensstemmelseserklæring

Vi erklærer under almindeligt ansvar, at dette produkt er i overensstemmelse med følgende normer eller normative dokumenter: EN 50 144, HD 400, EN 55 014-1, EN 55 014-2, EN 61 000-2-3, EN 61 000-3-3, EN 61 000-3-11 i henhold til bestemmelserne i direktiverne 73/23/EØF, 89/336/EØF, 98/37/EF.

(N) CE Erklæring av konformitet

Vi overtar ansvaret for at dette produktet er i overenstemmelse med følgende standarder eller standard-dokumenter: EN 50 144, HD 400, EN 55 014-1, EN 55 014-2, EN 61 000-2-3, EN 61 000-3-3, EN 61 000 3-11 i samsvar med bestemmelsene i direktivene 73/23/EØF, 89/336/EØF, 98/37/EF.

(FIN) CE Todistus standardinmukaisuudesta

Todistamme täten ja vastaamme yksin siitä, että tämä tuote en allalueteltujen standardien ja standardoimisasiakirjojen vaatimusten mukainen EN 50 144, HD 400, EN 55 014-1, EN 55 014-2, EN 61 000-2-3, EN 61 000-3-3, EN 61 000-3-11 seuraavien ohjeiden määräysten mukaisesti: 73/23/ETY, 89/336/ETY, 98/37/EY.

(GR) CE Δήλωση συμβατικότητος

Δηλώνουμε υπευθύνως ότι το προϊόν αυτό είναι κατασκευασμένο σύμφωνα με τους εξής κανονισμούς ή κατασκευαστικές συστάσεις: EN 50 144, HD 400, EN 55 014-1, EN 55 014-2, EN 61 000-2-3, EN 61 000-3-3, EN 61 000-3-11 σύμφωνα με τις διατάξεις των Οδηγιών 73/23/EOK, 89/336/EOK, 98/37/EK.

Kress-elektrik GmbH + Co., D-72406 Bisingen

CE 02

Bisingen, den 16. April 2002

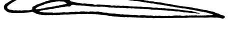

Alfred Binder
Leiter
Produktneuentwicklung

Josef Leins
Leiter
Qualitätssicherung

D

Hinweis zu EN 61000-3-11

Dieses Gerät ist für den Betrieb an einem Stromversorgungsnetz mit einer Systemimpedanz Z_{max} am Übergabepunkt (Hausanschluss) von max. 0,4 Ohm vorgesehen. Der Anwender hat sicherzustellen, dass das Gerät nur an einem Stromversorgungsnetz betrieben wird, das diese Anforderung erfüllt. Wenn nötig kann die Systemimpedanz beim lokalen Energieversorgungsunternehmen erfragt werden.

GB

Note on EN 61000-3-11

This device is intended for the connection to a power supply with a maximum permissible system impedance Z_{max} of 0.4 Ohm at the interface point (power service box) of the user's supply. The user has to ensure that this device is connected only to a power supply system which fulfills the requirement above. If necessary, the user can ask the public power supply company for the system impedance at the interface point.

F

Remarque relative à EN 61000-3-11

Cet appareil est prévu pour un fonctionnement avec un réseau d'alimentation d'une impédance système Z_{max} au point de transfert (branchement particulier) d'une valeur max. de 0,4 ohm. L'utilisateur se doit de garantir que l'appareil n'est utilisé qu'avec un réseau d'alimentation satisfaisant à ces exigences. Si nécessaire, il est possible de demander l'impédance système auprès l'entreprise d'électricité locale.

NL

Opmerking bij EN 61000-3-11

Dit apparaat is bestemd voor de aansluiting op een elektriciteitsnet met een systeemimpedantie Z_{max} op het overdrachtspunt (huisaansluiting) van max. 0,4 ohm. De gebruiker dient ervoor te zorgen dat het apparaat alleen op een elektriciteitsnet aangesloten wordt dat aan deze voorwaarde voldoet. Indien nodig kan de systeemimpedantie bij het plaatselijke energiebedrijf opgevraagd worden.

I

Avvertenza relativa a EN 61000-3-11

Questo utensile è previsto per l'esercizio in una rete elettrica con un'impedenza di sistema Z_{max} di max. 0,4 Ohm sul punto di giunzione (allacciamento domestico). L'utente deve assicurarsi che l'utensile venga utilizzato esclusivamente in una tale rete elettrica. Se necessario, richiedere l'impedenza del sistema presso l'ente per l'energia elettrica responsabile.

E

Indicación para EN 61000-3-11

Este equipo está diseñado para el servicio en una red de distribución de energía eléctrica con una impedancia máxima del sistema $Z_{máx}$ en el punto de transferencia (acometida) de 0,4 Ohm. El usuario debe garantizarque el equipo sólo se utilice en aquellas redes de distribución de energía eléctrica que cumplan este requisito. En caso necesario, pregunte a su empresa productora y distribuidora de energía local cuál es la impedancia del sistema.

S

Anvisning till EN 61000-3-11

Denna maskin ska endast anslutas till ett elnät som har en impedans Z_{max} på max. 0,4 ohm vid anslutningen till det regionala elnätet (bostadsanslutningen). Användaren ansvarar för att detta krav uppfylls. Kontakta vid behov den lokala elleverantören.

DK

Henvisning vedr. EN 61000-3-11

Dette apparat er beregnet til drift på et strømforsyningsnet med en systemimpedans Z_{maks}. på overgangspunktet (stik) på maks. 0,4 ohm. Brugeren skal sikre sig, at apparatet udelukkende tilsluttes et strømforsyningsnet, som opfylder dette krav. Såfremt det er nødvendigt, kan der indhentes oplysninger om systemimpedansen hos det lokale energiforsyningsselskab.

N

Merknad til EN 61000-3-11

Dette apparatet er beregnet for tilkopling til et kraftforsyningssystem med en systemimpedans Z_{maks} på leveringspunkt (hustilkopling) på maks. 0,4 ohm. Brukeren må selv kontrollere at apparatet bare brukes på et kraftforsyningssystem som oppfyller dette kravet. Hvis nødvendig, undersøk systemimpedansen hos ditt lokale elektrisitetsverk.

FIN

EN 61000-3-11-normia koskeva ohje

Tämä laite on tarkoitettu käytettäväksi virtaverkossa, jossa järjestelmäimpedanssi Z_{max} on luovutuspisteessä (taloliittymä) maks. 0,4 ohmia. Käyttäjän tulee varmistaa, että laite liitetään vain virtaverkoon, joka täyttää tämän vaatimuksen. Järjestelmäimpedanssia voidaan tiedustella tarpeen vaatiessa paikalliselta energialaitokselta.

GR

Υπόδειξη σύμφωνα με την EN 61000-3-11

Αυτή η συσκευή προορίζεται για λειτουργία σε ένα ηλεκτρικό δίκτυο με μέγιστη Αντίσταση συστήματος στο σημείο μετάδοσης Z_{max} (σύνδεση οικίας) 0,4 Ω. Ο χρήστης πρέπει να βεβαιωθείπως η συσκευή συνδέεται μόνο σε ένα δίκτυο τροφοδοσίας, το οποίο εκπληρώνει αυτή την προϋπόθεση. Αν χρειάζεται μπορείτε να ενημερωθείτε από την αρμόδια επιχείρηση ηλεκτρισμού σχετικά με την Αντίσταση του συστήματος.

D Garantie

1. Dieses Elektrowerkzeug wurde mit hoher Präzision gefertigt und unterliegt strengen werkseitigen Qualitätskontrollen.
2. Daher garantieren wir die kostenlose Beseitigung von Fabrikations- oder Materialfehlern, die innerhalb von 24 Monaten ab Verkaufsdatum an den Endverbraucher auftreten. Wir behalten uns vor, defekte Teile auszubessern oder durch neue zu ersetzen. Ausgetauschte Teile gehen in unser Eigentum über.
3. Unsachgemäße Verwendung oder Behandlung sowie die Öffnung des Gerätes durch nicht autorisierte Reparaturstellen führen zum Erlöschen der Garantie. Dem Verschleiß unterworfene Teile sind von Garantieleistungen ausgeschlossen.
4. Garantieansprüche können nur bei unverzüglicher Meldung von Mängeln (auch bei Transportschäden) anerkannt werden. Durch Ausführung von Garantieleistungen wird die Garantiezeit nicht verlängert.
5. Bei Störungen bitte Gerät mit ausgefüllter Garantiekarte und kurzer Mängelbeschreibung an uns oder die zuständige Servicestelle einsenden. Kaufbeleg beifügen.
6. Durch die von uns übernommenen Garantie-Verpflichtungen werden alle weitergehenden Ansprüche des Käufers – insbesondere das Recht auf Wandelung, Minderung oder Geltendmachung von Schadenersatzansprüchen – ausgeschlossen.
7. Dem Käufer steht jedoch nach seiner Wahl das Recht auf Minderung (Herabsetzung des Kaufpreises) oder Wandelung (Rückgängigmachung des Kaufvertrages) zu, falls es uns nicht gelingt, evtl. auftretende Mängel innerhalb einer angemessenen Frist zu beseitigen.
8. Nicht ausgeschlossen sind die Schadensersatzansprüche nach den §§ 463, 480 Abs. 2,635 BGB wegen Fehlens zugesicherter Eigenschaften.
9. Die Bestimmungen nach Punkt 7 und 8 gelten nur für den Bereich der Bundesrepublik Deutschland.

F Garantie

1. Cet outillage électroportatif a été construit de manière très précise et a fait, en usine, l'objet de contrôles de qualité très stricts.
2. Cela nous permet d'assurer une réparation gratuite des défauts de fabrication ou de matériau susceptibles d'être découvertes dans les 24 mois chez l'utilisateur à dater de la date d'achat. Nous nous réservons le droit soit de modifier les pièces défectueuses, soit de les échanger contre des neuves. Les pièces échangées deviennent alors immédiatement notre propriété.
3. Toute utilisation inadaptée, tout traitement inapproprié, toute ouverture de l'outillage effectuée par un personnel ou un service non habilité à le faire entraîne automatiquement l'extinction de toute revendication relative à cette garantie. Les pièces d'usure sont expressément exclues de cette garantie.
4. Les revendications de garantie ne pourront être prises en compte qu'en cas de déclaration immédiate des défauts (avaries dues au transport y comprises). L'exécution des prestations de garantie ne donne pas droit à une prolongation de la période de validité de la garantie.
5. En cas de dysfonctionnement, veuillez expédier l'appareil avec sa carte de garantie dûment complétée et une brève description des défauts à notre adresse ou à la station de service après-vente concernée. Prière de joindre la facture.
6. Une prise en charge par nos soins dans le cadre de la garantie, exclut tout autre recours de la part de l'acheteur, en particulier le droit de rétraction, de réduction ou de revendication de dommages-intérêts.
7. Cependant, il conserve son droit de rétraction (annulation du contrat de vente) ou de réduction (abaissement du prix d'achat), selon ses convenances, si nous ne sommes pas en mesure d'éliminer d'éventuels défauts dans un délai convenable.
8. Ne sont pas exclues, les revendications de dommages-intérêts selon §§ 463, 480 Al. 2,635 du Code Civil allemand, relatives à l'absence de propriétés garanties.
9. Les dispositions 7 et 8 ne sont valables que pour l'Allemagne.

GB Guarantee

1. This electro-tool was manufactured with high precision and subjected to rigorous factory quality controls.
2. Therefore, we guarantee the cost-free correction of fabrication or material defects that occur within 24 months of the date of purchase by the end user. We reserve the right to repair defective parts or replace them with new parts. Replaced parts become our property.
3. Improper use or handling as well as opening of the machine by unauthorised repair agencies voids the guarantee. Parts subject to wear are excluded from the guarantee.
4. The guarantee may only be enforced when defects are reported without undue delay (including shipping damage). Guarantee implementation does not extend the guarantee period.
5. If the tool is defective, please complete the guarantee card and return the unit, guarantee card and a brief description of the problem to the responsible service location. Please enclose your sales receipt.
6. The guarantee obligations assumed by us shall exclude any further claims on the part of the buyer, in particular the right to recission of a sale, reduction and the assertion of damage claims.
7. However, the buyer shall have the right to either a reduction (in the purchase price) or the recission of the sale (cancellation of the sales agreement) should we fail to eliminate any defects within a reasonable period of time.
8. Damage claims in accordance with §§ 463, 480 Paragraph 2,635 BGB due to absence of guaranteed quality shall not be not excluded.
9. The provisions defined in Items 7 and 8 only apply to the Federal Republic of Germany.

NL Garantie

1. Dit elektrisch gereedschap is vervaardigd met grote nauwkeurigheid en is onderhevig aan strenge kwaliteitscontroles in de fabriek.
2. Daarom garanderen wij het kosteloos verhelpen van fabricage- of materiaalfouten die binnen 24 maanden na de datum van de verkoop aan eindverbruiker optreden. Wij behouden ons het recht voor, defecte onderdelen te repareren of door nieuwe te vervangen. Vervangen onderdelen worden ons eigendom.
3. Ondeskundig gebruik of ondeskundige behandeling alsmede het openen van de machine door niet erkende reparatiebedrijven leiden tot verlies van de garantie. Onderdelen die aan slijtage onderhevig zijn, zijn van de garantie uitgesloten.
4. Er kan slechts aanspraak op garantie verleend worden als de schade onverwijld gemeld werd (ook bij transportschade). Er volgt geen verlenging van de garantieperiode na uitvoering van garantieprestaties.
5. Gelieve in geval van storing de machine met ingevulde garantiebon en een korte beschrijving van de schade aan ons of aan een bevoegde service-dienst in te sturen. Cassabon bijvoegen.
6. Door de door ons opgenomen garantieverplichtingen zijn alle verdere aanspraken van de koper – met name het recht op koopvernietiging, prijsreductie of het eisen van schadevergoeding – uitgesloten.
7. De koper heeft echter naar keuze het recht op prijsreductie (vermindering van de aankoopprijs) of op koopvernietiging (annuleren van het koopcontract), indien wij er niet in slagen, eventueel opgetreden defecten binnen een redelijke termijn te herstellen.
8. Niet uitgesloten zijn de eisen van schadevergoeding volgens §§ 463, 480 alinea. 2,635 BGB wegens niet bestaande, toegekende eigenschappen.
9. De bepalingen onder punt 7 en 8 gelden alleen maar voor de Bondsrepubliek Duitsland.

I Garanzia

1. Il presente elettroutensile è stato realizzato secondo criteri produttivi di alta precisione ed è stato sottoposto a severi controlli di qualità da parte della casa costruttrice.
2. Per questo motivo siamo in grado di garantire l'eliminazione gratuita di difetti costruttivi o di materiale difettoso che dovessero essere riscontrati entro 24 mesi dalla data di vendita all'utente finale. Ci riserviamo il diritto di riparare oppure sostituire le parti difettose. Le parti sostituite tornano ad essere di proprietà della casa costruttrice.
3. Si perde il diritto di garanzia in caso che la macchina venga impiegata oppure trattata in maniera impropria e, cosippure, se la macchina viene aperta da un Centro Servizio non autorizzato. Le parti soggette ad usura non sono comprese nella garanzia.
4. La garanzia può essere riconosciuta solo in caso di immediata segalazione del difetto (anche per danni di trasporto). La durata della garanzia non viene prolungata della durata dell'eventuale riparazione.
5. In caso di disturbi preghiamo di spedire l'apparecchio alla fabbrica o ad un Centro Assistenza autorizzato, insieme alla scheda di garanzia compilata e una breve descrizione del difetto.
6. Gli obblighi di garanzia da noi assunti escludono completamete ulteriori pretese – in particolare il diritto di convertibilità, riduzione del prezzo o risarcimento danni.
7. L'acquirente può comunque a propria scelta avvalersi del diritto di riduzione (diminuzione del prezzo d'acquisto) oppure di convertibilità (annullamento del contratto di vendita), nel caso in cui l'azienda non fosse in grado di eliminare il difetto eventualmente insorto entro un intervallo di tempo ragionevole.
8. Non sono esclusi i diritti al risarcimento danni per i casi contemplati dal §§ 463, 480 par. 2,635 BGB, riguardanti la mancanza di caratteristiche assicurate.
9. Le disposizioni citate nei punti 7 e 8 sono valide solo per il territorio della Repubblica Federale Tedesca.

S Garanti

1. Detta elverktyg tillverkas med högsta precision och underkastas en sträng kvalitetskontroll i fabriken.
2. Därför garanterar vi gratis reparation vid fabrikations- och materialfel, som uppstår inom 24 månader räknat från köpdatum. Vi äger välja mellan att reparera eller att byta ut defekta delar mot nya. Utbytta delar tillfaller oss.
3. Felaktig användning eller hantering samt öppning av apparaten av annan än auktoriserad serviceverkstad leder till att garantin inte längre gäller. Garantin omfattar inte delar som utsätts för normal förslitning.
4. Garantianspråk kan endast göras vid omedelbart påpekande av brister (även transportskador). Utnyttjande av garantibestämmelserna förlänger inte garantitiden.
5. Vid fel, var vänlig sänd apparaten med ifyllt garantikort och kort felbeskrivning till oss eller lämplig kundtjänst. Bifoga kvitto.
6. Genom garantiförpliktelserna som vi tagit på oss, faller alla vidare anspråk köparen må ha – särskilt rätten till tillbakagång av köpet, nedsättning av priset eller skadeståndsanspråk.
7. Däremot har köparen rätt till tillbakagång av köpet eller nedsättning av köppriset om vi misslyckas avlägsna ev. brister, skador inom en skälig tidsperiod.
8. Skadeståndsanspråk kan dock ej uteslutas enl. §§ 463, 480 avsn. 2,635 BGB om tillförsäkrade egenskaper saknas.
9. Bestämmelserna enl. punkterna 7 och 8 gäller endast i Förbundsrepubliken Tyskland.

E Garantía

1. Esta herramienta eléctrica es el resultado de una fabricación de alta precisión y de estrictos controles de calidad realizados en nuestra fábrica.
2. Garantizamos por ello subsanar sin costo los fallos de fabricación o material que se presenten al consumidor final en el transcurso de los 24 meses a partir de la fecha de venta. Nos reservamos el derecho de reparar las piezas defectuosas o de sustituirlas por otras nuevas. Las piezas sustituidas pasan a ser posesión nuestra.
3. El empleo o trato no reglamentado, así como la apertura del aparato por puntos de reparación no autorizados, extinguen la garantía. La partes sujetas a desgaste quedan excluidas de la garantía.
4. Las reclamaciones de garantía se podrán reconocer sólo en caso de comunicación inmediata (también en caso de daños de transporte). El plazo de garantía no se prolongará debido a la ejecución de prestaciones de garantía.
5. En caso de fallos, envíe el equipo con la tarjeta de garantía llenada y una breve descripción del fallo a nosotros o al Centro de Servicio competente. Adjunte los comprobantes de venta.
6. Los compromisos de garantía asumidos por nosotros excluyen cualquier otro derecho a indemnización del comprador – particularmente el derecho a redhibición, rebaja o ejercicio del derecho a indemnización por daños y perjuicios.
7. Sin embargo, el comprador tendrá el derecho, a su elección, a rebaja (reducción del precio de compraventa) o redhibición (anulación del contrato de compraventa), si no logramos subsanar dentro de un plazo razonable las deficiencias que se hayan producido.
8. No están excluidos los derechos a indemnización por daños y perjuicios según §§ 463, 480 Abs. 2,635 BGB por falta de las propiedades prometidas.
9. Las disposiciones de los puntos 7 y 8 sólo son válidas para el territorio de la República Federal de Alemania.

DK Garanti

1. Dette el-værktøj blev fremstillet med stor præcision og har gennemgået strenge kvalitetskontroller på fabrikken.
2. Af den grund garanterer vi gratis afhjælpning af fabrikations- eller materialefejl, som måtte opstå indtil 24 måneder fra den salgsdato, som gælder for den endelige forbruger. Vi forbeholder os ret til at udbedre defekte dele eller at udskifte disse. Udskiftede dele er derefter vores ejendom.
3. Garantien bortfalder ved ukorrekt brug eller ukorrekt behandling samt åbning af værktøjet hos ikke autoriserede værksteder. Sliddele er ikke dækket af garantiydelserne.
4. Garantikrav anerkendes kun ved øjeblikkelig meddelelse af mangler (også ved transportskader). Garantiperioden forlænges ikke gennem udførelse af garantiydelser.
5. Ved fejl sendes apparatet til os eller det pågældende serviceværksted med udfyldt garantikort og en kort beskrivelse af manglerne. Kvitteringen vedlægges.
6. Pga. de garanti-forpligtelser, som vi har påtaget os, bortfalder alle yderligere krav fra købers side – især retten til annullering af ordren pga. mangler, prisnedsættelse pga. mangler eller anmeldelse af skadeserstatningskrav.
7. Køberen har imidlertid efter eget valg ret til nedsættelse af købsprisen eller annullering af handelen, hvis det ikke lykkes os at udbedre evt. mangler indenfor en passende tidsfrist.
8. Skadeserstatningskrav iht §§ 463, 480 afsn. 2,635 BGB pga. manglende garanterede egenskaber bortfalder ikke.
9. Bestemmelserne i punkt 7 og 8 gælder kun for Forbundsrepublikken Tyskland.

N Garanti

1. Dette elektroverktøyet ble produsert med høy presisjon og har gjennomgått strenge kvalitetskontroller på fabrikken.
2. Derfor garanterer vi gratis utbedring av fabrikasjons- eller materialfeil, som oppstår innen 24 måneder fra den datum produktet ble solgt til brukeren. Vi forbeholder oss retten til å reparere defekte deler eller skifte dem ut mot nye. Deler som skiftes ut er vår eiendom.
3. Usakkyndig bruk eller behandling samt åpning av apparatet av ikke-autoriserte reparasjonsverksteder fører til at garantien mister sin gyldighet. Deler som er utsatt for slitasje er utelukket fra garantien.
4. Garantikrav anerkjennes kun hvis vi får umiddelbar beskjed om skaden (dette gjelder også transportskader). Garantitiden forlenges ikke på grunn av reparasjonsarbeider som utføres på basis av garantikrav.
5. Hvis det skulle oppstå en feil på maskinen, må du være vennlig å sende maskinen med utfyllt garantikort og en kort beskrivelse av feilen til oss eller til det ansvarlige serviceverksted. Legg en kjøpskvittering med.
6. De garantiforpliktelser som vi påtar oss utelukker alle videregående krav fra kjøpers side, spesielt når det gjelder retten til annulering, rabatt eller krav om skadeserstatning.
7. Kjøper har derimot etter eget valg krav på rabatt (reduksjon av kjøpeprisen) eller anullering (salgskontrakten oppheves) hvis vi ikke lykkes i å reparere eventuelle mangler innen en rimelig tidsfrist.
8. Ikke utelukket er krav om skadeserstatning i henhold til §§ 463, 480 avsn. 2,635 BGB (tysk lovverk) vedrørende mangel på garanterte egenskaper.
9. Bestemmelsene under punkt 7 og punkt 8 gjelder kun for Forbundsrepublikken Tyskland.

FIN Takuu

1. Tätä sähkötyökalua valmistetaan suurella tarkkuudella ja se on tehtaalla tarkan laatutarkkailun kohteena.
2. Tästä johtuen takaamme niiden valmistus- ja materiaalivikojen veloituksettoman korjauksen, jotka ilmenevät 24 kuukauden aikana lopullisen kuluttajan ostopäivästä. Pidätämme oikeuden korjata tai vaihtaa vialliset osat. Vaihdetut, vialliset osat ovat meidän omaisuuttamme.
3. Asiaton käyttö tai käsittely sekä laitteen avaaminen muualla kuin valtuutetuissa korjauspajoissa johtavat takuun raukeamiseen. Käytössä kuluvat osat eivät kuulu takuun piiriin.
4. Takuukorvausvaatimus voidaan hyväksyä vain, kun viasta ilmoitetaan valmistajalle välittömästi sen havaitsemisen jälkeen (myöskin kuljetusvahingot). Takuuaika ei pidenny takuukorjaustapauksessa.
5. Lähetä laite vahinkotapauksessa valmistajalle tai valtuutettuun liikkeeseen ja liitä mukaan täytetty takuukortti ja lyhyt selostus laitteen viasta. Liitä mukaan ostotodistus.
6. Takaamamme takuuehdot sulkevat ulkopuolelle kaikki asiakkaan esittämät takuuehtoihin sisältymättömät vaatimukset – etenkin oikeus vahingonkorvausvaatimusten muutokseen, rajoitukseen tai vahingonkorvausvaatimuksen voimaansaattamiseen.
7. Ostajalla on kuitenkin oikeus valinnan mukaan vähennykseen (ostohintaa pienennetään) tai muutokseen (kauppa puretaan), jos emmem onnistu korjaamaan ilmennyttä vikaa kohtuullisen ajan kuluessa.
8. Lain mukaisia (§§ 463, 480 pykälä 2,635 BGB-Saksalainen lakikirja) vahingon-korvausvaatimuksia ei voida sulkea ulkopuolelle, mikäli laite ei vastaa valmistajan ilmoittamia ominaisuuksia.
9. Kohtien 7 ja 8 mukaiset määräykset pätevät vain Saksan liittotasavallassa.

GR Εγγύηση

1. Το μηχάνημα αυτό κατασκευάστηκε με μεγάλη ακρίβεια και υπό τον αυστηρό έλεγχο του κατασκευαστή.
2. Γι' αυτό εγγυούμαστε τη δωρεάν επισκευή βλαβών που θα προκύψουν εντός 24 μηνών από την ημέρα πώλησης στον τελικό αγοραστή και οι οποίες θα προέρχονται από ελαττωματικό υλικό ή από σφάλμα του κατασκευαστή. Επιφυλασσόμαστε όσο αφορά την απόφαση, αν τα ελαττωματικά εξαρτήματα θα αντικατασταθούν ή θα επισκευαστούν. Αντικαταστημένα εξαρτήματα περνούν στην ιδιοκτησία μας.
3. Η εγγύηση λήγει σε περίπτωση λανθασμένου χειρισμού ή λανθασμένης μεταχείρησης, καθώς και σε περίπτωση ανοίγματος του μηχανήματος από μη εξουσιοδοτημένα συνεργεία επισκευών. Η κάλυψη βλαβών που προέρχονται από φυσιολογική φθορά δεν συμπεριλαμβάνεται στην εγγύηση.
4. Αξιώσεις από την εγγύηση μπορύν να αναγνωρισθούν μόνο με την έγκαιρη δήλωση ελαττωμάτων (ακόμη και βλάβες από τη μεταφορά). Με τη διεξαγωγή των επισκευών μέσω της εγγύησης δεν παρατείνεται το διάστημα ισχύος της εγγύησης.
5. Σε περίπτωση ανωμαλιών αποστείλατε τη συσκευή με συμπληρωμένο το Δελτίο Εγγύησης καθώς και σύντομη περιγραφή του ελαττώματος στο αρμόδιο συνεργείο σέρβις. Εσωκλείστε και την απόδειξη αγοράς.
6. Με την ανάληψη των υποχρεώσεων που πηγάζουν από την εγγύηση αποκλείονται άλλες αξιώσεις του αγοραστή – ιδιαίτερα το δικαίωμα μείωσης τιμής αγοράς, ακύρωσης συμβολαίου αγοράς ή αξιώσεις αποζημίωσης.
7. Ο αγοραστής έχει το δικαίωμα να απαιτήσει μείωση της τιμής αγοράς ή και ακύρωση του συμβολαίου αγοράς, σε περίπτωση που δεν καταφέρουμε να αποκαταστήσουμε τη βλάβη μέσα σε εύλογο χρονικό διάστημα.
8. Δεν αποκλείονται αξιώσεις σύμφωνα με τα άρθρα 463, 480 παρ. 2,635 Αστικού Κώδικα λόγω έλλειψης βεβαιωμένων από τον κατασκευαστή ιδιοτήτων.
9. Οι όροι των σημείων 7 και 8 ισχύουν μόνο στην επικράτεια της Ομοσπονδιακής Δημοκρατίας της Γερμανίας.

Service-Anschriften / After sales service / Service après-vente

Bundesrepublik Deutschland:
Kress-elektrik GmbH + Co. – Elektromotorenfabrik – Abt. Kundendienst / Werk II
Hechinger Straße 48 – D-72406 Bisingen / Zollernalbkreis – Telefon: +49-(0)7476-874 50 – Telefax: +49-(0)7476-873 75
e-mail: tkd@kress-elektrik.de

Österreich:
b + s Elektroinstallations- und Maschinenbaugesellschaft m.b.H.
Jheringgasse 22, A-1150 Wien
Telefon: +43-(0)1-893 60 77
Telefax: +43-(0)1-893 60 16
e-mail: office@bs-elektro.at

België/Belgique + Nederland:
Present N.V. /S.A.
Industriezone »Wolfstee«
Toekomstlaan 8, B-2200 Herentals
Telefon: +32-(0)14-25 74 74
Telefax: +32-(0)14-25 74 75
e-mail: info@present.be

France:
S.A.R.L. INDUBA
Rue de Viaduc - B.P. 1, F-01130 Les Neyrolles
Téléphone: +33-(0)4-74 75 01 33
Téléfax: +33-(0)4-74 75 23 62
e-mail: induba@online.fr

Sweden:
Kaj Mandorf AB
Box 241, Metallvägen 20, S-43525 Mölnlycke
Telefon: +46-(0)31-38 27 00
Telefax: +46-(0)31-88 55 18
e-mail: thomas@mandorf.se

Norway:
Ensto Component
P.O.B. 80, Bjørnerudveien 24, N-1214 Oslo
Telefon: +47-22-90 44 61
Telefax: +47-22-90 44 69
e-mail: arne.bakler@ensto.com

Greece:
D. Nicolaou & Co LTD.
Leonidoy 6, GR-17343 Athens
Telefon: +30-1-975 37 57
Telefax: +30-1-973 74 23
e-mail: gnikolaou@yahoo.com

Spain:
Apolo Fijaciones y Herramiertas, S.L.
La Garrotxa Naves 10-22, Pol. Ind. La Bruguera
E-08211 Castellar del Vallés (Barcelona)
Teléfono:+34-93-747 33 35
Telefax: +34-93-747 33 37
e-mail: fijaciones@apolo.es

Schweiz/Suisse:
CEKA Elektrowerkzeuge AG + Co. KG.
Industriestraße 2
CH-9630 Wattwil
Telefon: +41-(0)71-987 40 40
Telefax: +41-(0)71-987 40 41
e-mail: info@ceka.ch

Italia:
Hodara Utensili S.p.A.
Viale Lombardia, 16
I-20090 Buccinasco (Milano)
Teléfono:+39-02-48 84 25 97
Teléfax: +39-02-48 84 27 75
e-mail: comm@hodara.it

Denmark:
Ryttergaard Vaerktoj A/S
Postbox 118, Rødovrevej 151, DK-2610 Rødovre
Telefon: +45-36 70 65 55
Telefax: +45-36 41 44 72
e-mail: Kress@os.dk

Finland:
Oy Hedtec AB
Hedengren Yhtioet, Maenkimiehentie 4, SF-02780 Espoo
Telefon: +358-9-68 28 81
Telefax: +358-9-67 49 18
e-mail: juha.jokinen@hedengren.fi

Great Britain:
BMJ POWER Ltd.
27 Boulton Rd., Reading, Berkshire RG2 ONH
Telefon: +44-(0)118-975 17 27
Telefax: +44-(0)118-975 22 12
e-mail: dougm@bmjpower.com

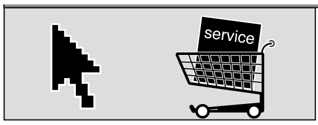

http://www.kress-elektrik.de
http://spareparts.kress-elektrik.de

Kress Elektrowerkzeuge

Bitte sofort ausfüllen und aufbewahren.
Please fill in immediately and keep in safe place.
Veuillez remplir aussitôt et conserver

Garantie-Karte
Warranty card
Bon de Garantie

Käufer/Purchaser/Acheteur:	Verkauft durch/Dealers name/Vendeur:
Kaufdatum: Date purchased: Date d'achat :	Serie No.: Serial No.: No. de série :
Typ: Type: Type : **1500 KS**	Fabrikations-Nr.: Manufacturing No.: Fabrication No. :